ПРОЕКТ: „ИЗГРАЖДАНЕ НА ПЛОЩАДКИ ЗА ИГРА В ОБЩИНА ДОБРИЧКА"

ОБЕКТ: „ИЗГРАЖДАНЕ НА ПЛОЩАДКА ЗА ИГРА В С. ПЛАЧИ ДОЛ"

ЧАСТ: БЛАГОУСТРОЯВАНЕ

ФАЗА: ТЕХНИЧЕСКИ ПРОЕКТ

ВЪЗЛОЖИТЕЛ: ОБЩИНА ДОБРИЧКА

ОБЩИНА ДОБРИЧКА ДИРЕКЦИЯ УСТРОЙСТВО НА ТЕРИТОРИЯТА

ПРОЕКТАНТ:

ПЪЛНА ПРОЕКТАНТСКА ПРАВОСПОСОБНОСТ
л. арх. ЛИЛИЯНА НИКОЛОВА ГЕОРГИЕВА
Рег. №: 04053
дата..... подпис.....

/ ландш. арх. Л. Георгиева/

УПРАВИТЕЛ:

ЕВРОСТРОЙКОНСУЛТ ШУМЕН ООД

/ инж. И. Илиев/

Проектант част Геодезия:
/ инж. И. Илиев/
Проектант части Благоустрояване, ПБЗ и СД:
/ инж. Н. Колев/
Проектант част Електрическа:
/ инж. Г. Костов/

2018 г.

ПРОЕКТ: „ИЗГРАЖДАНЕ НА ПЛОЩАДКИ ЗА ИГРА В ОБЩИНА ДОБРИЧКА"

ОБЕКТ: „ИЗГРАЖДАНЕ НА ПЛОЩАДКА ЗА ИГРА В С. ПЛАЧИ ДОЛ"

ЧАСТ: БЛАГОУСТРОЯВАНЕ

ФАЗА: ТЕХНИЧЕСКИ ПРОЕКТ

ОБЯСНИТЕЛНА ЗАПИСКА

I. ОБЩА ЧАСТ

Настоящият проект е изготвен съгласно договор за проектиране с Възложителя Община Добричка.

Основна цел на проекта е да се даде техническо решение за изграждане на открита площадка за игра за до 100 ползватели от възрастова група от 3-12 години, при минимална площ 200 м^2, в село Плачи дол, община Добричка.

Съгласно заданието за проектиране площадката за игра е предвидено да се разположи в незастроената част от дворно пространство – парк намиращо се в УПИ I, кв.6, по плана на населеното място.

Строежът е Пета категория буква „а" съгласно чл. 137 т.5 (а) от ЗУТ и чл. 10 (1), т. 6 от Наредба 1 от 30.07.2003 г за номенклатурата на видовете строежи - „Площадки за игра, разположени на открито"

При разработване на настоящия проект са спазени изискванията на действащата нормативна база а именно:

- Закон за устройство на територията;
- Наредба № 7 от 22.12.2003 г. за правила и нормативи за устройство на отделните видове територии и устройствени зони;
- Наредба № 1 от 12 януари 2009 г. за условията и реда за устройството и безопасността на площадките за игра;
- Наредба № 4 от 1 юли 2009 г. за проектиране, изпълнение и поддържане на строежите в съответствие с изискванията за достъпна среда за населението, включително за хората с увреждания;

Предвидената площадка за игра е за ползватели от възрастова група 3-12 год, съгласно чл. 4 (2), т.2 от Наредба № 1 от 12 януари 2009 г.

В настоящата проектна част се предоставят чертежи и сметна документация с подробни ведомости и количествени сметки за изпълнение на СМР за обекта.

II. СЪЩЕСТВУВАЩО ПОЛОЖЕНИЕ

За установяване на съществуващото положение на терена са извършени съответните проучвателни дейности, в това число:

- преглед на кадастралните карти и регулационния план на населеното място;
- оглед на терена на място;
- проучване на техническата инфраструктура в района на строежа;
- геодезическо заснемане на терена и съществуващото застрояване в обхвата на предвидения за обекта терен;
- огледи за установяване състоянието на уличната мрежа в района и възможностите за осигуряване на достъпна среда до откритата площадка за игра.

Теренът за площадката за игра се намира в УПИ I, кв.6, с обща незастроена площ 7970 м^2 съгласно Акт за ПОС № 665 от 08.01.1999 г. и е разположен в урбанизираната територия на с. Плачи дол, община Добричка. Застроената част на имота включва читалище, кметство,

параклис и дворно място - парк. Предвижда се площадката да се изгради в незастроената част от дворно пространство - парк.

В момента на извършване на проеучвателните работи е установено, че в парка е изградена бетонова алея и площадки с монтирани уреди за стрийт фитнес.

Дворното място в парка е оградено с масивна ограда с бетонова основа и метални пана.

Съществуващото залесяване е предимно от широколистни и иглолистни дървета на възраст над 10 години, които са разположени предимно край оградата на парка. С изключение на две от тях – 1 кестен и 1 чинар, които са изсъхнали, останалите са в добро състояние и могат да се запазят, тъй като пространството между тях позволява оформянето на терен с необходимата площ за изграждане на открита площадка за игра и монтиране на изискващите се съоръжения за деца от възрастова група 3-12 години.

Няма неподходящи растителни видове от съществуващата растителност в непосредствена близост с детската площадка.

III. ГЕОДЕЗИЧЕСКИ И ПОЛСКО ИЗМЕРВАТЕЛНИ РАБОТИ

За обекта е извършено подробно геодезическо заснемане на терена и елементите на застрояването в имота.

Заснета е и съществуващата растителност.

Геодезическата снимка и проектното решение за вертикалната планировка на терена предвиден за изграждане на открита площадка за игра са дадени в проектна част „Геодезия"

IV. ПРОЕКТНО РЕШЕНИЕ

По информация на Възложителя броят на очакваните ползватели от възрастова група 3-12 години в село Плачи дол не надвишава 100.

Съгласноизискванията на Наредба № 1 от 12 януари 2009 г. за условията и реда за устройството и безопасността на площадките за игра, Таблица 1, и заданието за проектиране предвидената откритать площадка за игра за възрастова група 3-12 год. в село Плачи дол трябва да се устрои на минимална площ 200 м^2.

1. Ситуация

След извършените проучвания и геодезически измервания е извършено ситуиране на откритата площадка за игра, така че оптимално да се използват възможностите на терена, като се запазят съществуващото залесяване и изградената бетонова алея и площадките с уредите за стрийт фитнес.

Проектното решение е съобразено с минималните изисквания за броя и вида на съоръженията за игра съгласно Таблица 1 от Наредба № 1 от 12 януари 2009 г, както и с техните минимални пространства за разполагане, включващи пространството заето от съоръжението за игра, пространството за падане и свободното пространство съгласно Приложение №2 към чл. 16, ал. 3 от Наредбата.

Проектираната открита площадка за игра в село Плачи дол е с обща площ 225 м^2. За осигуряване на достъпа до площадката е проектирана нова алея с бетонова настилка.

2. Настилки

Проектното решение предвижда на откритата площадка за игра да се положи подходяща настилка, която да осигурява нормален достъп до съоръженията за игра и да осигурява изискващата се безопасност при игра.

Съгласно изискванията на Наредба № 1 от 12 януари 2009 г. в зоната на площта за удар на всяко съоръжение е предвидено да се положи синтетична ударопоглъщаща настилка БДС EN 1177 с EPDM покритие и минимална дебелина 4 см. Препоръчително е тази настилка да е саморазливна. За укрепване на ударопоглъщащата настилка по краищата й е предвидено да се монтират бетонови бордюри 8/16/50.

Под ударопоглъщащата настилка е предвидено да се положи армирана бетонова настилка с дебелина 10 см върху основа от скални материали с подбрана зърнометрия 0-45 с дебелина 20 см. Извън площта за удар на съоръженията за игра проектираната настилка е бетонова и ли от дървесен чипс.

Предвидената бетоновата настилка на обекта да се изпълни от бетон С30/37 - XC4, C_{fr}>100. Армировката да е армировъчни мрежи от стомана Ф6.5 В325 - 2х5 бр/м.

3. Оборудване

За устройване и обзавеждане на откритата площадка за игра в село Плачи дол е предвидено оборудване със съоръжения за игра, които отговарят на изискванията на Наредба № 1 от 12 януари 2009 г. за условията и реда за устройството и безопасността на площадките за игра и БДС EN 1176 "Съоръжения за площадки за игра и настилки"

Проектното решение предвижда на площадката за игра да се доставят и монтират съоръжения за игра са от следния тип:

1. Комбинирани детски съоръжения 3-12 год. достъпно за ползватели с увреждания и ограничени двигателни функции - 1 бр;
2. Детско съоръжение тип "Люлка" 3-12 год - 1 бр;
3. Детско съоръжение тип "Люлка везна" 3-12 год. - 1 бр;
4. Детско съоръжение тип "Люлка климушка" 3-12 год. - 1 бр;
5. Беседка 3-12 год. - 1 бр;

Съоръжението тип "Люлка климушка" да дава възможност ползване от ползватели с увреждания и ограничени двигателни функции

Тъй като откритата площадка за игра в село Плачи дол е проектирана в парк с масивна ограда, съгласно чл. 11, ал.3 от Наредба № 1 от 12 януари 2009 г и по указание на Възложителя проектното решение не предвижда доставка и монтаж на отделна ограда за площадката за игра.

Проектното решение предвижда на площадката за игра да се доставят и монтират 4 бр. пейки и 2 бр. кошчета за отпадъци.

На входа на откритата площадка за игра да се монтира информационна табела със следното съдържание:

1. стопанина на площадката, като се посочват и данни за контакт;
2. възрастовите групи на ползвателите, за които са предназначени съоръженията;
3. забрана за разходка на домашни любимци на територията на площадката, с изключение на кучета - водачи на хора с увредено зрение;
4. забрана или ограничение за движение с велосипеди, мотопеди и др. на територията на площадката;
5. забрана за пускане на хвърчила в случаите, когато в близост до площадката има надземно разположени електроснабдителни и/или електронни мрежи и съоръжения;
6. забрана за ползване на площадката от деца под 3 години без придружител - в случаите, когато площадката за игра или зоната от нея е предназначена за тази възрастова група;
7. забрана за навлизане на моторни превозни средства на територията на площадката за игра;
8. телефон за спешни повиквания – 112;
9. потенциално опасни за здравето дървесни видове, които се намират на територията на площадката по реда на чл. 15, ал. 2;.
10. забрана за тютюнопушене на територията на площадката за игра.

ОБЩИНА ДОБРИЧКА ДИРЕКЦИЯ УСТРОЙСТВО НА ТЕРИТОРИЯТА

ПЪЛНА ПРОЕКТАНТСКА ПРАВОСПОСОБНОСТ
л. арх. ЛИЛИЯ НИКОЛОВА ГЕОРГИЕВА
Рег. № 0
дата..... подпис.....

Проектант:.....

/ ландш арх. Л. Георгиева /

ПРОЕКТ: „ИЗГРАЖДАНЕ НА ПЛОЩАДКИ ЗА ИГРА В ОБЩИНА ДОБРИЧКА"
ОБЕКТ: „ИЗГРАЖДАНЕ НА ПЛОЩАДКА ЗА ИГРА В С. ПЛАЧИ ДОЛ"
ЧАСТ: БЛАГОУСТРОЯВАНЕ
ФАЗА: ТЕХНИЧЕСКИ ПРОЕКТ

ТЕХНИЧЕСКА СПЕЦИФИКАЦИЯ

1. ОБЩА ЧАСТ

Проектното решение предвижда на площадката за игра да се доставят и монтират съоръжения за игра са от следния тип:

1. Комбинирани детски съоръжения 3-12 год. достъпно за ползватели с увреждания и ограничени двигателни функции - 1 бр;
2. Детско съоръжение тип "Люлка" 3-12 год - 1 бр;
3. Детско съоръжение тип "Люлка везна" 3-12 год. - 1 бр;
4. Детско съоръжение тип "Люлка климушка" 3-12 год. - 1 бр;
5. Беседка 3-12 год. - 1 бр;

Проектното решение предвижда на площадката за игра да се доставят и монтират 6 бр. пейки и 9 бр. кошчета за отпадъци.

1. КОМБИНИРАНО ДЕТСКО СЪОРЪЖЕНИЕ

Основни изисквания към съоръженията:

Възрастова група	- 3 – 12 год;
Максимална височина на свободно падане	- до 100 см;
Видове игри	- катерене, пързаляне, люлеене;
Стандарти на които отговаря изделието	- БДС EN 1176
Гаранционен срок	- мин. 24 месеца

При доставката съоръженията да се придружават от техническа документация, която включва най-малко спецификация, сертификат, инструкция за монтаж, указания за поддържане.

Специфични изисквания към съоръженията: да са достъпни за ползватели с увреждания и ограничени двигателни функции.

2. ТИП "ЛЮЛКА"

Възрастова група	- 3 – 12 год;
Максимална височина на свободно падане	- до 130 см;
Видове игри	- люлеене, общуване;
Стандарти на които отговаря изделието	- БДС EN 1176
Гаранционен срок	- мин. 24 месеца

При доставката съоръженията да се придружават от техническа документация, която включва най-малко спецификация, сертификат, инструкция за монтаж, указания за поддържане.

3. ТИП "ЛЮЛКА ВЕЗНА"

Възрастова група	- 3 – 12 год;
Максимална височина на свободно падане	- до 100 см;
Видове игри	- люлеене, общуване;
Стандарти на които отговаря изделието	- БДС EN 1176
Гаранционен срок	- мин. 24 месеца

При доставката съоръженията да се придружават от техническа документация, която включва най-малко спецификация, сертификат, инструкция за монтаж, указания за поддържане.

4. ТИП "ЛЮЛКА КЛИМУШКА"

Възрастова група	- 3 – 12 год;
Максимална височина на свободно падане	- до 100 см;
Видове игри	- люлеене, общуване;

Стандарти на които отговаря изделието - БДС EN 1176
Гаранционен срок - мин. 24 месеца

При доставката съоръженията да се придружават от техническа документация, която включва най-малко спецификация, сертификат, инструкция за монтаж, указания за поддържане.

5. ТИП "БЕСЕДКА – ДЕТСКА КЪЩИЧКА"

Възрастова група - 3 – 12 год;
Максимална височина на свободно падане - до 50 см;
Видове игри - общуване;
Стандарти на които отговаря изделието - БДС EN 1176
Гаранционен срок - мин. 24 месеца

При доставката съоръженията да се придружават от техническа документация, която включва най-малко спецификация, сертификат, инструкция за монтаж, указания за поддържане.

Специфични изисквания към съоръженията: да са достъпни за ползватели с увреждания и ограничени двигателни функции.

6, УДАРОПОГЛЪЩАЩА НАСТИЛКА

Проектното решение предвижда по цялата площ на площадката за игра да се положи саморазливна или на плочи ударопоглъщаща настилка с дебелина мин. 4 см върху армирана бетонова основа от бетон С30/37 - XC4, C_{fr}>100. Армировката да е армировъчни мрежи от стомана Ф6.5 В325 - 2х5 бр/м

Настилката да отговаря на изискванията на БДС EN 1177 „Ударопоглъщаща настилка за площадки за игра. Изисквания за безопасност и методи за изпитване".

Специфични изисквания към настилката: положената на площадката за игра ударопоглъщаща настилка да е с EPDM /етилен пропилен диен мономер/ покритие.

ПЪРВАТА ОБЩА ПРОЕКТАНТСКА КАНЦЕЛАРИЯ
л. арх. ЛИЛИЯНА НИКОЛОВА ГЕОРГИЕВА
Рег. № 04056
дата..... подпис.....

Проектант:.....
/ ландш арх. Л. Георгиева /

ОБЩИНА ДОБРИЧКА
ДИРЕКЦИЯ УСТРОЙСТВО НА ТЕРИТОРИЯТА

ОБЕКТ: **„ИЗГРАЖДАНЕ НА ПЛОЩАДКА ЗА ИГРА В С. ПЛАЧИ ДОЛ"**

Позиция	Описание на видовете работи	Мярка	Количества	Един. Цена	СУМА
	Сметка п.1. ЗЕМНИ РАБОТИ				
101	Изкоп на земни маси за оформяне на площадката, съгласно проекта, в това число натоварване и транспорт до определено място до 5 км.	м3	84.00		
102	Отсичане и изкореняване на дървета с диаметър до 50 см, в това число всички свързани с това разходи	бр	3.00		
		Общо за сметка п.1			

Проектант:

/инж. Н. Колев/

ОБЩИНА ДОБРИЧКА
ДИРЕКЦИЯ УСТРОЙСТВО НА ТЕРИТОРИЯТА

ОБЕКТ: „ИЗГРАЖДАНЕ НА ПЛОЩАДКА ЗА ИГРА В С. ПЛАЧИ ДОЛ"

Позиция	Описание на видовете работи	Мярка	Количества	Един. Цена	СУМА
	Сметка n.2 АСФАЛТОВИ РАБОТИ И НАСТИЛКИ				
201	Направа на бетонова настилка 10 см от бетон C30/37 - XC4,Cfr>100, армирана с мрежи от стомана Ф6.5 B325 - 2x5 бр/м, в това число всички свързани разходи.	м2	272.00		
202	Доставка и полагане на настилка от дървесен чипс 10-20 см, в това число всички свързани разходи.	м2	25.00		
203	Доставка и полагане на синтетична ударопоглъщаща настилка с EPDM покритие и средна дебелина 4 см съгласно БДС EN 1177 и ТС на производителя, в това число цветно тониране.	м2	135.00		
			Общо за сметка n.2		

ОБЩИНА ПОДУЯЧКА * ДИРЕКЦИЯ УСТРОЙСТВО НА ТЕРИТОРИЯТА

Проектант:

/инж. Н. Колев/

ОБЕКТ: „ИЗГРАЖДАНЕ НА ПЛОЩАДКА ЗА ИГРА В С. ПЛАЧИ ДОЛ"

Позиция	Описание на видовете работи	Мярка	Количества	Един. Цена	СУМА
	Сметка п.3 ПЪТНИ РАБОТИ				
301	Доставка и полагане на пласт от скални материали с подбрана зърнометрия 0-45 мм с различна дебелина за основа на бетоновата настилка	м3	55.00		
303	Доставка и монтаж на видими бетонови бордюри 8/16/50 съгласно БДС EN 1340 върху бетонова основа, в това число всички свързани разходи.	м	110.00		
			Общо за сметка п.3		

Проектант:

/инж. Н. Колев/

ОБЩИНА * ДОБРИЧКА * ДИРЕКЦИЯ УСТРОЙСТВО НА ТЕРИТОРИЯТА

ОБЕКТ: **„ИЗГРАЖДАНЕ НА ПЛОЩАДКА ЗА ИГРА В С. ПЛАЧИ ДОЛ"**

Позиция	Описание на видовете работи	Мярка	Количества	Един. Цена	СУМА
	Сметка n.5 СЪОРЪЖЕНИЯ И ОБЗАВЕЖДАНЕ				
Анализ 5.1	Доставка и монтаж на комбинирано детско съоръжение /КДС/ за 3-12 год. - достъпно за ползватели с увреждания и ограничени двигателни функции, съгласно ТС.	бр	1.00		
Анализ 5.2	Доставка и монтаж на детско съоръжение люлка Климушка за 3-12 год. - достъпно за ползватели с увреждания и ограничени двигателни функции, съгласно ТС.	бр	1.00		
Анализ 5.3	Доставка и монтаж на детско съоръжение люлка Везна за 3-12 год. - достъпно за ползватели с увреждания и ограничени двигателни функции, съгласно ТС.	бр	1.00		
Анализ 5.4	Доставка и монтаж на детско съоръжение люлка за 3-12 год. - достъпно за ползватели с увреждания и ограничени двигателни функции, съгласно ТС.	бр	1.00		
Анализ 5.5	Доставка и монтаж на Къщичка 3-12 год, съгласно ТС.	бр	1.00		
Анализ 5.6	Доставка и монтаж на пейки за площадки за игра, съгласно ТС.	бр	4.00		
Анализ 5.7	Доставка и монтаж на кошчета за отпадъци за площадки за игра, съгласно ТС.	бр	2.00		
			Общо за сметка n.6		

ОБЩИНА ДОБРИЧКА * ДИРЕКЦИЯ УСТРОЙСТВО НА ТЕРИТОРИЯТА

Проектант:

/инж. Н. Колев/

„ИЗГРАЖДАНЕ НА ПЛОЩАДКА ЗА ИГРА В С. ПЛАЧИ ДОЛ"

Изкоп за почистване и подравняване на терена край площадката

Пози-ция	Описание на видовете работи	Мярка	Количество
101	Изкоп на земни маси за оформяне на площадката, съгласно проекта, в това число натоварване и транспорт до определено място до 5 км.	м3	84.00
102	Отсичане и изкореняване на дървета с диаметър до 50 см, в това число всички свързани с това разходи	бр	3.00

ОБЩИНА СОБРИЧКА * ДИРЕКЦИЯ УСТРОЙСТВО НА ТЕРИТОРИЯТА

ведомост: № 1

N: по ред	Участък	Начало	Край	Дължина	Ширина	брой	Дебелина	обем
		хектометър	хектометър	м.	м.		м.	м3
1	*2*	*3*	*4*	*5*	*6*		*7*	*8*
1	площадка			17.50	13.00		0.30	68.25
2	алея			25.00	2.00		0.30	15.00
			Общо:					83.25

Проектант:

/инж. Н. Колев/

„ИЗГРАЖДАНЕ НА ПЛОЩАДКА ЗА ИГРА В С. ПЛАЧИ ДОЛ"

Настилки

Позиция	Описание на видовете работи	Мярка	Количество
201	Направа на бетонова настилка 10 см от бетон C30/37 - XC4,Cfr>100, армирана с мрежи от стомана Ф6.5 B325 - 2x5 бр/м, в това число всички свързани разходи.	м2	272.00
202	Доставка и полагане на настилка от дървесен чипс 10-20 см, в това число всички свързани разходи.	м2	25.00
203	Доставка и полагане на синтетична ударопоглъщаща настилка с EPDM покритие и средна дебелина 4 см съгласно БДС EN 1177 и ТС на производителя, в това число цветно тониране.	м2	135.00

ОБЩИНА ДОБРИЧКА * ДИРЕКЦИЯ УСТРОЙСТВО НА ТЕРИТОРИЯТА *

ведомост: № 9

N: по ред	Участък	Начало	Край	Дължина	Ширина	Площ	Отклонения	
		км	км				кръстовища на РПМ, Общ.ПМ и улици	ав.спирки и заустания на полски пътища
				м.	м.	м2	м2	м2
1	2	3	4	5	6	7	8	9
	Бетонова настилка							
	площадка			17.50	13.00	227.50		
	алея			25.00	1.75	43.75		
						271.25		
	настилка от дървесен чипс							
	зелени площа					25.00		
						25.00		
	Синтетична ударопоглъщаща настилка							
	площадка за игра					135.00		
					Общо [м2]:	-	-	-

Проектант:

/инж. Н. Колев/

„ИЗГРАЖДАНЕ НА ПЛОЩАДКА ЗА ИГРА В С. ПЛАЧИ ДОЛ"

Направа на настилка от трошен камък за изравняване и профилиране на основата на асфалтовата настилка

Позиция	Описание на видовете работи	Мярка	Количество
301	Доставка и полагане на пласт от скални материали с подбрана зърнометрия 0-45 мм с различна дебелина за основа на бетоновата настилка	м3	55.00

ведомост №11

№ по ред	Местоположение	Начало	Край	Дължина	Брой	Ширина	Площ	Дебелина	Обем
		хектометър	хектометър	м.		м.	м.	м.	м3
1	2	3	4	5	6	7	8	9	10
							272.00	0.20	54.40
								Общо:	55.00

Проектант:

/инж. Н. Колев/

ОБЩИНА ДОБРИЧ ДИРЕКЦИЯ УСТРОЙСТВО НА ТЕРИТОРИЯТА

„ИЗГРАЖДАНЕ НА ПЛОЩАДКА ЗА ИГРА В С. ПЛАЧИ ДОЛ"

Доставка и монтаж на нови бетонови бордюри

Позиция	Описание на видовете работи	Мярка	Количество
302	Доставка и монтаж на видими бетонови бордюри 8/16/50 съгласно БДС EN 1340 върху бетонова основа, в това число всички свързани разходи.	м	110.00

ведомост: N:13

N: по ред	Начало	Край	Дължина	Монтаж на нови бордюри		Разкъртване на стари бордюри	
	хектометър	хектометър	м.	Страна	Дължина	Страна	Дължина
1	2	3	4	5	6	7	8
I.Бордюри 8/16/50							
площадка			60.00		60.00		0.00
алея			50.00		50.00		0.00
					110.00		**0.00**

Съставил:
/инж. Н. Колев/

ОБЩИНА ДОБРИЧКА
ДИРЕКЦИЯ УСТРОЙСТВО НА ТЕРИТОРИЯТА

„ИЗГРАЖДАНЕ НА ПЛОЩАДКА ЗА ИГРА В С. ПЛАЧИ ДОЛ"

Доставка и монтаж на нова ограда за спортни терени

Позиция	Описание на видовете работи	Мярка	Количество
501	Доставка и монтаж на ограда за площадки за игра с височина 1.00 м съгласно БДС EN 1176 и техническата спецификация	м	
502	Доставка и монтаж на врати 1.0/1.00 за ограда за площадки за игра с височина 1.00 м съгласно БДС EN 1176 и техническата спецификация	бр	

ведомост: N:25

N: по ред	Начало	Край	Дължина	Нови ограда		Демонтаж на стара ограда	
	хектометър	хектометър	м.	Страна	Дължина	Страна	Дължина
1	2	3	4	5	6	7	8
I.Нова ограда							
	Общо игрално поле						
					9.00		
					9.00		

Съставил:

/инж. Н. Колев/

ОБЩИНА ДОБРИЧКА * ДИРЕКЦИЯ УСТРОЙСТВО НА ТЕРИТОРИЯТА

Проект: "Изграждане на площадки за игра в Община Добричка"	Възложител: Община Добричка	Чертеж: Ситуация	Проектант част Благоустрояване	ландш. арх. Л. Георгиева
	Част: Благоустрояване	мащаб 1: 500	Проектант част Благоустрояване	инж. Николай Колев
Обект: "Изграждане на площадка за игра в с. Плачи дол"	Фаза: Технически проект	чертеж № 1	Проектант част Геодезия	инж. Илия Илиев
			Проектант част Електрическа	инж. Георги Костов
			Проектант част ПБЗ и ПУСО	инж. Николай Колев

Забележка:
Предвижда се отсичането на два броя изсъхнали дървета - чинар и кестен, които попадат в обхвата на площадката за игра.
Останата съществуваща растителност се запазва.

Проект: "Изграждане на площадки за игра в Община Добричка"	Възложител: Община Добричка	Чертеж: Обзавеждане	Проектант част Благоустрояване	ландш. арх. Л. Георгиева
	Част: Благоустрояване	мащаб 1: 200	Проектант част Благоустрояване	инж. Николай Колев
Обект: "Изграждане на площадка за игра в с. Плачи дол"			Проектант част Геодезия	инж. Илия Илиев
			Проектант част Електрическа	инж. Георги Костов
	Фаза: Технически проект	чертеж № 2	Проектант част ПБЗ и ПУСО	инж. Николай Колев

Детайл
за изграждане на настилката
на площадката за игра

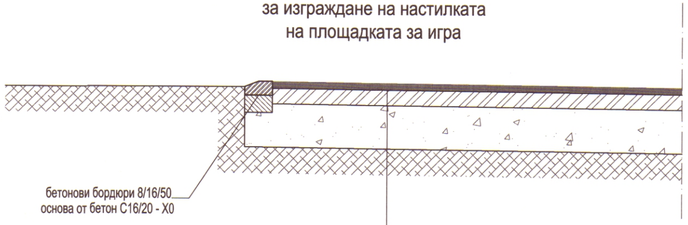

бетонови бордюри 8/16/50
основа от бетон С16/20 - Х0

ударопоглъщаща настилка с EPDM покритие съгласно БДС EN 1177 с дебелина 4 см.

бетонова настилка 10 см от бетон С30/37 - XC4,Cfr>100, армирана с мрежи от стомана Ф6.5 В325 - 2х5 бр/м изпълнена на полета с размери до 5.00/5.00 м с дилатационни фуги 1 см

основа от скални материали с подбрана зърнометрия 0-45 - 20 см

съществуваща земна основа - E=20 MPa

Детайл
за изграждане на настилката
на площадката за игра

ОБЩИНА ДОБРИЧКА * ДИРЕКЦИЯ „УСТРОЙСТВО НА ТЕРИТОРИИТЕ"

КАМАРА НА ИНЖЕНЕРИТЕ В ИНВЕСТИЦИОННОТО ПРОЕКТИРАНЕ
ПЪЛНА ПРОЕКТАНТСКА ПРАВОСПОСОБНОСТ
Регистрационен № 12589
инж. НИКОЛАЙ ИЛИЯНОВ КОЛЕВ
Секция: ТСТС
Части на проекта: по удостоверение за ПЛП
Подпис:
ВАЛИДЕН С ВАЛИДНО УДОСТОВЕРЕНИЕ ЗА ПРЕЗ ТЕКУЩАТА ГОДИНА

Проект: "Изграждане на площадки за игра в Община Добричка"	Възложител: Община Добричка	Чертеж: Детайли	Проектант част Благоустрояване	ландш. арх. Л. Георгиева	
	Част: Благоустрояване	мащаб 1: 25	Проектант част Благоустрояване	инж. Николай Колев	
			Проектант част Геодезия	инж. Илия Иливев	
Обект: "Изграждане на площадка за игра в с. Плачи дол"	Фаза: Технически проект	чертеж № 3	Проектант част Електрическа	инж. Георги Костов	
			Проектант част ПБЗ и ПУСО	инж. Николай Колев	

Комбинирано детско съоръжение /КДС/

схема за монтажа на съоръжението към терена на площадката за игра

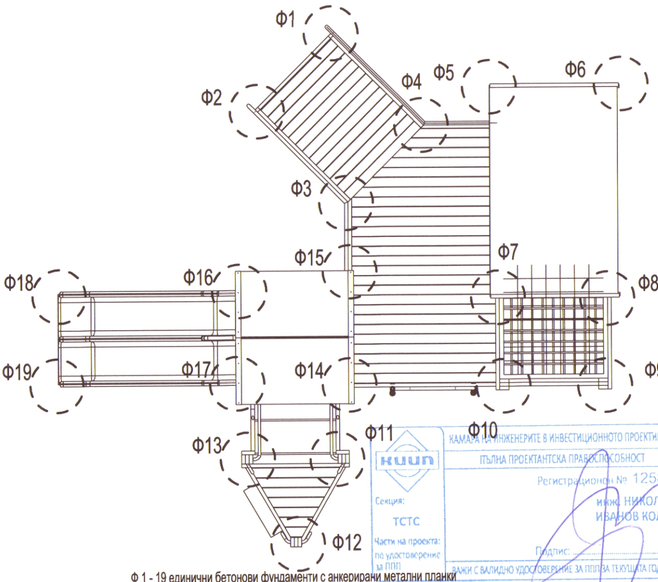

Ф 1 - 19 единични бетонови фундаменти с анкерирани метални планки
бетон C25/30 - XC2; Cf,>100; Cf,>100

КИИП
Секция: ТСТС
Части на проекта: по удостоверение за ППП
КАМАРА НА ИНЖЕНЕРИТЕ В ИНВЕСТИЦИОННОТО ПРОЕКТИРАНЕ
ПЪЛНА ПРОЕКТАНТСКА ПРАВОСПОСОБНОСТ
Регистрационен № 12589
инж. НИКОЛАЙ ИВАНОВ КОЛЕВ
Подпис: .....
ВАЖИ С ВАЛИДНО УДОСТОВЕРЕНИЕ ЗА ПЕПЗА ТЕКУЩАТА ГОДИНА

Схема
на единичен бетонов фундамент за КДС

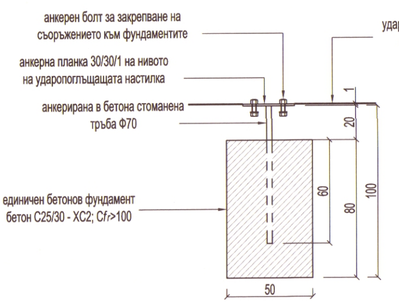

ОБЩИНА ДОБРИЧКА
ДИРЕКЦИЯ „УСТРОЙСТВО НА ТЕРИТОРИЯТА"

Проект: "Изграждане на площадки за игра в Община Добричка"	Възложител: Община Добричка	Чертеж: Детайли	Проектант част Благоустройване — гл.арх. арх. Л. Георгиева
	Част: Благоустройване	мащаб 1: 50 / 20	Проектант част Благоустройване — инж. Николай Колев
			Проектант част Геодезия — инж. Илия Илиев
Обект: "Изграждане на площадка за игра в с. Плачи дол"	Фаза: Технически проект	чертеж № 4	Проектант част Електрическа — инж. Георги Костов
			Проектант част ПБЗ и ПУСО — инж. Николай Колев

Люлка - климушка

схема за монтажа на съоръжението към терена на площадката за игра

КАМАРА НА ИНЖЕНЕРИТЕ В ИНВЕСТИЦИОННОТО ПРОЕКТИРАНЕ
ПЪЛНА ПРОЕКТАНТСКА ПРАВОСПОСОБНОСТ
Регистрационен № 12589
инж. НИКОЛАЙ ИВАНОВ КОЛЕВ
Секция: ТСТС
Части на проекта: по удостоверение за ПЛП
Подпис: .....
ВАЛИДЕН С ВАЛИДНО УДОСТОВЕРЕНИЕ ЗА ТЕКУЩАТА ГОДИНА

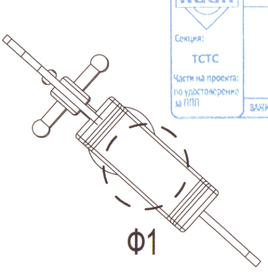

Ф1

Ф 1 единичен бетонов фундамент с анкерирана метална планка
бетон С25/30 - XC2; Cf_r>100; Cf_r>100

Схема
на единичен бетонов фундамент за въртележка

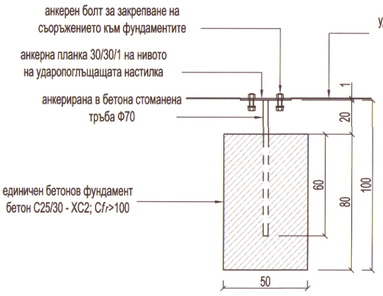

ОБЩИНА ДОБРИЧКА ДИРЕКЦИЯ „УСТРОЙСТВО НА ТЕРИТОРИЯТА"

Проект: "Изграждане на площадки за игра в Община Добричка" Обект: "Изграждане на площадка за игра в с. Плачи дол"	Възложител: Община Добричка	Чертеж: Детайли	Проектант част Благоустрояване — ландш. арх. Л. Георгиева
	Част: Благоустрояване	мащаб 1: 50 / 20	Проектант част Благоустрояване — инж. Николай Колев
			Проектант част Геодезия — инж. Илия Илиев
	Фаза: Технически проект	чертеж № 5	Проектант част Електрическа — инж. Георги Костов
			Проектант част ПБЗ и ПУСО — инж. Николай Колев

Люлка

схема за монтажа на съоръжението към
терена на площадката за игра

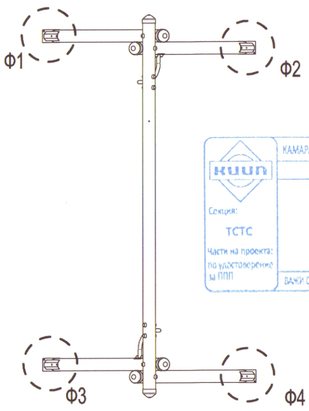

КИИП
КАМАРА НА ИНЖЕНЕРИТЕ В ИНВЕСТИЦИОННОТО ПРОЕКТИРАНЕ
ПЪЛНА ПРОЕКТАНТСКА ПРАВОСПОСОБНОСТ
Регистрационен № 12589
инж. НИКОЛАЙ ИВАНОВ КОЛЕВ
Секция: ТСТС
Части на проекта: по удостоверение за ППП
Подпис:
ВАЛИДНО УДОСТОВЕРЕНИЕ ЗА ППП ЗА ТЕКУЩАТА ГОДИНА

Ф 1 - 4 единични бетонови фундаменти с анкерирани метални планки
бетон С25/30 - XC2; Cf>100; Cf>100

ОБЩИНА ДОБРИЧКА
ДИРЕКЦИЯ УСТРОЙСТВО НА ТЕРИТОРИЯТА

Схема
на единичен бетонов фундамент за люлка

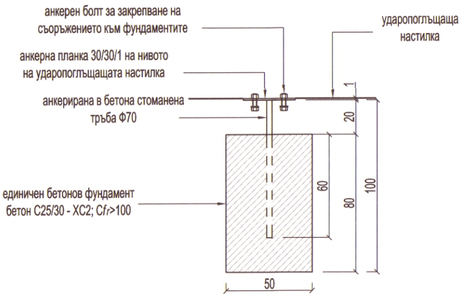

Проектант част Благоустройване			арх. Л. Георгиева
Проектант част Благоустройване			инж. Николай Колев
Проектант част Геодезия			инж. Илия Илиев
Проектант част Електричества			инж. Георги Костов
Проектант част ПБЗ и ПУСО			инж. Николай Колев
Възложител: Община Добричка	Чертеж: Детайли		
Част: Благоустройване	мащаб 1 : 50 / 20		
Фаза: Технически проект	чертеж № 6		

Проект: "Изграждане на площадки за игра в Община Добричка"

Обект: "Изграждане на площадка за игра в с. Плачи дол"

Люлка везна

схема за монтажа на съоръжението към терена на площадката за игра

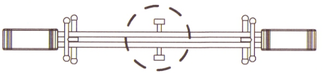

Ф1

Ф 1 единичен бетонов фундамент с анкерирана метална планка
бетон C25/30 - XC2; Cf*r*>100; Cf*r*>100

КАМАРА НА ИНЖЕНЕРИТЕ В ИНВЕСТИЦИОННОТО ПРОЕКТИРАНЕ
ПЪЛНА ПРОЕКТАНТСКА ПРАВОСПОСОБНОСТ
Регистрационен № 12589
инж. НИКОЛАЙ ИВАНОВ КОЛЕВ
Подпис:
ВАЛИДЕН С ВАЛИДНО УДОСТОВЕРЕНИЕ ЗА ПЛП ЗА ТЕКУЩАТА ГОДИНА
Секция: ТСТС
Части на проекта: по удостоверение за ПЛП

Схема
на единичен бетонов фундамент за люлка везна

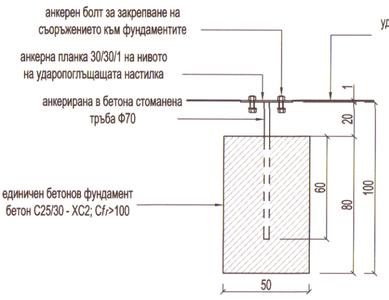

ОБЩИНА ДОБРИЧКА
ДИРЕКЦИЯ „УСТРОЙСТВО НА ТЕРИТОРИЯТА"

Проект: "Изграждане на площадки за игра в Община Добричка"	Възложител: Община Добричка	Чертеж: Детайли	Проектант: част Благоустрояване — ланд. арх. Л. Георгиева
	Част: Благоустрояване	мащаб 1: 50 / 20	Проектант: част Благоустрояване — инж. Николай Колев
Обект: "Изграждане на площадка за игра в с. Плачи дол"			Проектант: част Геодезия — инж. Илия Илиев
	Фаза: Технически проект	чертеж № 7	Проектант: част Електрическа — инж. Георги Костов
			Проектант: част ПБЗ и ПУСО — инж. Николай Колев

Беседка тип Детска къщичка

схема за монтажа на съоръжението към терена на площадката за игра

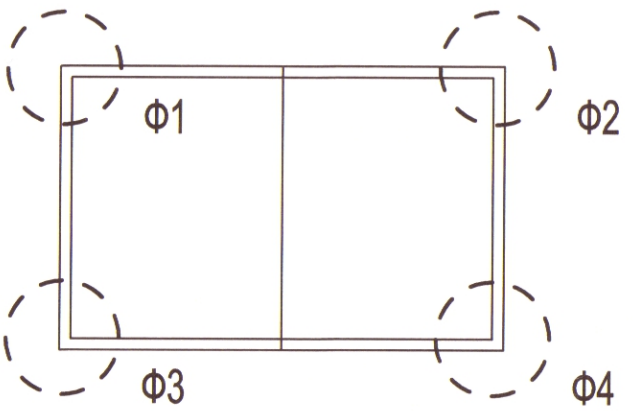

Ф 1 - 4 единични бетонови фундаменти с анкерирани метални планки
бетон С25/30 - XC2; C*f*r>100; C*f*r>100

КАМАРА НА ИНЖЕНЕРИТЕ В ИНВЕСТИЦИОННОТО ПРОЕКТИРАНЕ
ПЪЛНА ПРОЕКТАНТСКА ПРАВОСПОСОБНОСТ
Регистрационен № 12589
инж. НИКОЛАЙ ИВАНОВ КОЛЕВ
Секция: ТСТС
Части на проекта: по удостоверение за ПЛП
Подпис: .....
ВАЖИ С ВАЛИДНО УДОСТОВЕРЕНИЕ ЗА ПЛП ЗА ТЕКУЩАТА ГОДИНА

Схема
на единичен бетонов фундамент за беседка

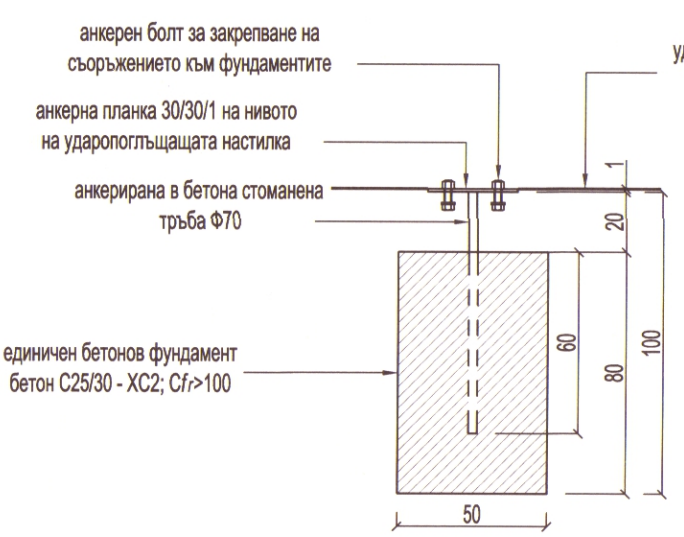

ОБЩИНА ДОБРИЧКА * ДИРЕКЦИЯ УСТРОЙСТВО НА ТЕРИТОРИЯТА

Проектант част Благоустрояване	ландш. арх. Л. Георгиева	
Проектант част Благоустрояване	инж. Николай Колев	
Проектант част Геодезия	инж. Илия Илиев	
Проектант част Електрическа	инж. Георги Костов	
Проектант част ПБЗ и ПУСО	инж. Николай Колев	

Чертеж: Детайли
мащаб 1: 50 / 20
чертеж № 8

Възложител: Община Добричка
Част: Благоустрояване
Фаза: Технически проект

Проект: "Изграждане на площадки за игра в Община Добричка"

Обект: "Изграждане на площадка за игра в с. Плачи дол"

ПРОЕКТ: „ИЗГРАЖДАНЕ НА ПЛОЩАДКИ ЗА ИГРА В ОБЩИНА ДОБРИЧКА"

ОБЕКТ: „ИЗГРАЖДАНЕ НА ПЛОЩАДКА ЗА ИГРА В С. ПЛАЧИ ДОЛ"

ЧАСТ: ГЕОДЕЗИЯ

ФАЗА: ТЕХНИЧЕСКИ ПРОЕКТ

ВЪЗЛОЖИТЕЛ: ОБЩИНА ДОБРИЧКА

ОБЩИНА ДОБРИЧКА
ДИРЕКЦИЯ УСТРОЙСТВО НА ТЕРИТОРИЯТА

ПРОЕКТАНТ:

/ инж. И. Илиев/

УПРАВИТЕЛ:

/ инж. И. Илиев/

СЪГЛАСУВАЛИ:

Проектант част Благоустрояване:
/ ландш.арх. Л. Георгиева/
Проектант части Благоустрояване, ИБЗ и СД:
/ инж. Н. Колев/
Проектант част Електрическа:
/ инж. Г. Костов/

2018 г.

ПРОЕКТ: „ИЗГРАЖДАНЕ НА ПЛОЩАДКИ ЗА ИГРА В ОБЩИНА ДОБРИЧКА"

ОБЕКТ: „ИЗГРАЖДАНЕ НА ПЛОЩАДКА ЗА ИГРА В С. ПЛАЧИ ДОЛ"

ЧАСТ: ГЕОДЕЗИЯ

ФАЗА: ТЕХНИЧЕСКИ ПРОЕКТ

ОБЯСНИТЕЛНА ЗАПИСКА

I. ОБЩА ЧАСТ

Настоящият проект е изготвен съгласно договор за проектиране с Възложителя Община Добричка.

Основна цел на проекта е да се даде техническо решение за изграждане на открита площадка за игра за до 100 ползватели от възрастова група от 3-12 години, при минимална площ 200 м^2, в село Плачи дол, община Добричка.

Съгласно заданието за проектиране площадката за игра е предвидено да се разположи в незастроената част от дворно пространство – парк намиращо се в УПИ I, кв.6, по плана на населеното място.

II. СЪЩЕСТВУВАЩО ПОЛОЖЕНИЕ

За установяване на съществуващото положение на терена са извършени съответните проучвателни дейности, в това число:

- преглед на кадастралните карти и регулационния план на населеното място;
- оглед на терена на място;
- проучване на техническата инфраструктура в района на строежа;
- геодезическо заснемане на терена и съществуващото застрояване в обхвата на предвидения за обекта терен;
- огледи за установяване състоянието на уличната мрежа в района и възможностите за осигуряване на достъпна среда до откритата площадка за игра.

Теренът за площадката за игра се намира в УПИ I, кв.6, с обща незастроена площ 7970 м^2 съгласно Акт за ПОС № 665 от 08.01.1999 г. и е разположен в урбанизираната територия на с. Плачи дол, община Добричка. Застроената част на имота включва читалище, кметство, параклис и дворно място - парк. Предвижда се площадката да се изгради в незастроената част от дворно пространство - парк.

В момента на извършване на проеучвателните работи е установено, че в парка е изградена бетонова алея и площадки с монтирани уреди за стрийт фитнес.

Дворното място в парка е оградено с масивна ограда с бетонова основа и метални пана.

Съществуващото залесяване е предимно от широколистни и иглолистни дървета на възраст над 10 години, които са разположени предимно край оградата на парка. С изключение на две от тях – 1 кестен и 1 чинар, които са изсъхнали, останалите са в добро състояние и могат да се запазят, тъй като пространството между тях позволява оформянето на терен с необходимата площ за изграждане на открита площадка за игра и монтиране на изискващите се съоръжения за деца от възрастова група 3-12 години.

III. ГЕОДЕЗИЧЕСКА СНИМКА

Геодезическото заснемане е извършено в Координатна система 1970г. и Балтийска височинна система. Снимката е направена по метода на тахиметрията с тотална станция SOKKIA 610 за ситуативно определяне. Площадните пространства са заснети подробно.

Брой използвани точки от РГО- 2бр.. Брой на заснетите подробни точки е 80 . Заснетите точки са достатъчни за геодезическа основа за проектиране на

Настилката в зоната на уредите е ударопоглъщаща.

Данните от измерванията са обработени с програмен продукт TPLAN и изчертани с GiSExplorer.

IV. ПРОЕКТНО РЕШЕНИЕ

Съгласноизискванията на Наредба № 1 от 12 януари 2009 г. за условията и реда за устройството и безопасността на площадките за игра, Таблица 1, и заданието за проектиране предвидената откритать площадка за игра за възрастова група 3-12 год. в село Плачи дол трябва да се устрои на минимална площ 200 м^2.

1. Ситуация

След извършените проучвания и геодезически измервания е извършено ситуиране на откритата площадка за игра, така че оптимално да се използват възможностите на терена, като се запазят съществуващото залесяване и изградената бетонова алея и площадките с уредите за стрийт фитнес.

Проектното решение е съобразено с минималните изисквания за броя и вида на съоръженията за игра съгласно Таблица 1 от Наредба № 1 от 12 януари 2009 г, както и с техните минимални пространства за разполагане, включващи пространството заето от съоръжението за игра, пространството за падане и свободното пространство съгласно Приложение №2 към чл. 16, ал. 3 от Наредбата.

Проектираната открита площадка за игра в село Плачи дол е с обща площ 225 м^2. За осигуряване на достъпа до площадката е проектирана нова алея с бетонова настилка.

Към настоящата разработка се прилагат :

-Обяснителна записка
-Координатен регистър на подробните точки
-Координатен регистър на РГО
-Цифров модел
-Лис файл
- Геодезическа снимка
-Вертикална планировка
-Трасировъчен план
-Координатен регистър на чупките
-Заповед №РД-15-64/2006г. на Изпълнителен Директор на Агенцията по кадастъра.
-Свидетелство за правоспособност за извършване на дейности по кадастъра на инж.Илия Христов Илиев вписан в регистъра на правоспособните лица под регистрационен №1906.
-Застраховка „Професионална отговорност на участниците в проектиране и строителство"
-Удостоверение за пълна проектантска правоспособност от КИИП, рег.№12542

ОБЩИНА ДОБРИЧКА * ДИРЕКЦИЯ УСТРОЙСТВО НА ТЕРИТОРИЯТА

2018г.

Проектант:……
/инж.Илия Илиев/

Координатен регистър на РГО

Номер	X	Y	Височина
1	4722777.302	9636968.239	261.213
2	4722806.69	9636966.87	261.136

Координатен регистър на подробните точки

Номер	X	Y	Височина
1	4722790.976	9636973.894	261.142
2	4722807.954	9636970.468	261.307
3	4722806.412	9636972.762	260.792
4	4722806.05	9636975.591	260.799
5	4722818.313	9636995.585	259.849
6	4722818.688	9636997.414	259.901
7	4722804.92	9636999.43	259.914
8	4722804.734	9636998.869	259.936
9	4722802.771	9636999.433	259.945
10	4722802.963	9636999.998	259.963
11	4722799.933	9637002.751	259.875
12	4722800.103	9637003.321	259.853
13	4722798.184	9637003.885	259.89
14	4722793.323	9637008.781	259.844
15	4722795.807	9637008.087	259.855
16	4722792.383	9637005.536	259.923
17	4722790.447	9637006.079	259.901
18	4722790.273	9637005.498	259.906
19	4722787.564	9637006.293	259.981
20	4722787.087	9637004.525	259.961
21	4722787.101	9637004.555	260.037
22	4722783.573	9637006.863	260.054
23	4722783.856	9637008.833	260.019
24	4722785.537	9637012.615	260.021
25	4722782.096	9637009.113	260.023
26	4722781.796	9637007.159	260.09
27	4722782.136	9637005.32	260.114
28	4722782.058	9637004.722	260.152
29	4722774.249	9637006.489	260.25
30	4722774.506	9637008.221	260.238
31	4722761.96	9637008.367	260.464
32	4722760.244	9637010.388	260.455
33	4722765.788	9637005.279	260.482
34	4722765.466	9637003.32	260.541
35	4722767.772	9637004.954	260.47
36	4722767.455	9637002.956	260.499
37	4722762.001	9636991.921	261.158
38	4722762.07	9636992.198	260.89
39	4722760.656	9637005.303	261.004
40	4722760.59	9637002.206	260.994
41	4722758.745	9637000.138	261.297
42	4722757.324	9637000.165	261.294
43	4722755.496	9637002.3	260.997
44	4722758.016	9636991.748	261.167
45	4722757.14	9636990.15	261.314
46	4722797.733	9636969.423	261.142

47	4722796.684	9636967.546	261.231
48	4722799.899	9636965.958	261.212
49	4722800.813	9636967.585	261.226
50	4722808.443	9636963.374	261.208
51	4722807.452	9636962.6	261.071
52	4722804.827	9636962.724	261.115
53	4722801.767	9636951.944	261.318
54	4722765.84	9636992.434	260.879
55	4722770.894	9636993.319	260.767
56	4722776.131	9636996.297	260.584
57	4722777.821	9636992.208	260.746
58	4722776.576	9636989.288	260.814
59	4722778.32	9636984.599	261.087
60	4722785.573	9636983.289	260.838
61	4722786.617	9636980.015	261.002
62	4722787.666	9636977.836	261.196
63	4722783.755	9636984.26	260.861
64	4722792.411	9636977.137	261.103
65	4722796.845	9636975.566	260.957
66	4722798.464	9636974.663	260.966
67	4722805.767	9636986.491	260.44
68	4722811.069	9636987.465	260.252
69	4722814.236	9636993.045	260.003
70	4722811.123	9636991.73	260.124
71	4722803.969	9636999.097	260.247
72	4722795.162	9636992.778	260.507
73	4722783.043	9636994.135	260.541
74	4722787.797	9636991.702	260.543
75	4722792.755	9636989.472	260.56
76	4722799.371	9636987.153	260.453
77	4722803.332	9636985.261	260.456
78	4722782.091	9636975.704	261.176
79	4722780.337	9636972.949	261.27
80	4722778.683	9636970.197	261.293

```
#######################################################################
#                                                                     #
#       ПРЕДВАРИТЕЛНА ОБРАБОТКА НА ГЕОДЕЗИЧЕСКИТЕ ИЗМЕРВАНИЯ         #
#                                                                     #
#                                              TplanWin v1.0.2 (Pogi) #
#######################################################################
```

Проект: D:\@@@Tefik\Raztovarvane\dol.tpl

ОБЕКТ:

ВЪЗЛОЖИТЕЛ:

ИЗПЪЛНИТЕЛ:

ДАТА: 09.11.2018г.

ПЛАНОВА МРЕЖА: Координатна система - 1970г.

Зона..... 7

Клас на плновата мрежа..... 8

Средна квадратна грешка за посока..... 30[cc]

Константи на далекомера..... a=5, b=5, c=0

Точност на центриране на инструмента..... 5[mm]

Точност на центриране на сигнала..... 5[mm]

Брой дадени точки..... 2

Брой новоопределяеми точки..... Няма нови точки!!!

Брой отчетени посоки..... 1

Брой измерени посоки в мрежата..... 2

Брой отчетени разстояния..... 1

Брой измерени разстояния в мрежата..... 2

ВИСОЧИННА МРЕЖА: Височинна система - Балтийска

Клас на височинната мрежа:..... 6

Средна квадратна грешка за зенитен ъгъл:.. 50[cc]

Средна квадратна грешка за превишение:.... 50[mm]

Точност на височината на инструмента:..... 5[mm]

Точност на височината на сигнала:..... 5[mm]

Брой дадени репери:..... 2

1. Оценка на точността от двойната колимационна грешка

Няма данни !!!

2. Оценка на точността от двойната индексна грешка на вертикалния кръг

Няма данни !!!

14. Оценка на точността от разликите в двустранно измерените разстояния

Няма данни !!!

15. Оценка на точността от разликите в двустранно измерените превишения

Няма данни !!!

Оценка на точността от обработката на гирусите (многократните измервания)

Средна квадратна грешка за измерена посока	mr=	0.0[cc]
Средна кв. грешка за измерено разстояние 1km	ms=	0.0[mm]
Средна кв. грешка за измерено превишение(ед.теж)	mh=	0.0[mm]
Средна квадратна грешка за измерен зенитен ъгъл	mz=	0.0[cc]

Pogi

Обработил:.....

Geosn

```
#######################################################################
#                                                                     #
#                    ПОЛЯРНА ГЕОДЕЗИЧЕСКА СНИМКА                      #
#                                                                     #
#                                              TplanWin v1.0.2 (Geosn)#
#######################################################################
```

Проект: D:\@@@Tefik\Raztovarvane\dol.tpl

ОБЕКТ:

ВЪЗЛОЖИТЕЛ:

ИЗПЪЛНИТЕЛ:

ДАТА: 09.11.2018г.

Координатна система - 1970г.

Зона..... 7

Височинна система - Балтийска

Средна квадратна грешка за посока..... 30[cc]

Константи на далекомера..... a=5, b=5, c=0

Точност на центриране на инструмента..... 5[mm]

Точност на центриране на сигнала..... 5[mm]

Средна квадратна грешка за зенитен ъгъл:.. 50[cc]

Средна квадратна грешка за превишение:.... 50[mm]

Точност на височината на инструмента:..... 5[mm]

Точност на височината на сигнала:..... 5[mm]

Брой станции с подробни точки:..... 1

Брой измерени подробни точки:..... 80

Станция: пт1(7) Ih = 1.645

Име(клас)	X	Y	H	O	V

пт2(7)	4722806.690	9636966.870	261.136	46.8086	0.0000
пт1(7)	4722777.302	9636968.239	261.213	46.8086	

Име(клас)	Th	R	Z	S	D	X(Vx)	Y(Vy)	H(Vh)
пт2(7)	1.490	350.227	100.451	29.465	29.463	-0.044	0.002	-0.024
1	1.490	378.156	100.970	14.799	14.797	4722790.976	9636973.894	261.142
2	1.490	357.812	100.126	30.733	30.733	4722807.954	9636970.468	261.307
3	1.490	363.005	101.245	29.465	29.459	4722806.412	9636972.762	260.792
4	1.490	369.129	101.220	29.678	29.673	4722806.050	9636975.591	260.799
5	1.490	390.630	101.961	49.315	49.292	4722818.313	9636995.585	259.849
6	1.550	392.283	101.768	50.655	50.635	4722818.688	9636997.414	259.901
7	1.490	7.054	102.221	41.686	41.661	4722804.920	9636999.430	259.914
8	1.490	6.695	102.217	41.143	41.118	4722804.734	9636998.869	259.936
9	1.490	9.602	102.249	40.296	40.271	4722802.771	9636999.433	259.945
10	1.490	9.928	102.191	40.854	40.830	4722802.963	9636999.998	259.963
11	1.490	16.243	102.302	41.297	41.270	4722799.933	9637002.751	259.875
12	1.490	16.502	102.304	41.868	41.841	4722800.103	9637003.321	259.853
13	1.490	19.456	102.277	41.338	41.312	4722798.184	9637003.885	259.890
14	1.490	29.234	102.225	43.619	43.592	4722793.323	9637008.781	259.844
15	1.490	25.515	102.191	43.961	43.935	4722795.807	9637008.087	259.855
16	1.490	28.729	102.286	40.256	40.230	4722792.383	9637005.536	259.923
17	1.490	31.907	102.331	40.085	40.058	4722790.447	9637006.079	259.901
18	1.490	31.864	102.358	39.479	39.452	4722790.273	9637005.498	259.906
19	1.490	36.423	102.240	39.437	39.413	4722787.564	9637006.293	259.981
20	1.490	36.424	102.382	37.608	37.582	4722787.087	9637004.525	259.961
21	1.490	36.414	102.251	37.638	37.614	4722787.101	9637004.555	260.037
22	1.490	42.945	102.008	39.149	39.130	4722783.573	9637006.863	260.134
23	1.490	43.002	101.964	41.139	41.119	4722783.856	9637008.833	

260.099	24	1.490	41.510	101.786	45.151	45.133	4722785.537	9637012.615
260.101	25	1.490	45.759	101.957	41.173	41.154	4722782.096	9637009.113
260.103	26	1.490	45.873	101.948	39.197	39.179	4722781.796	9637007.159
260.169	27	1.490	44.939	101.999	37.413	37.395	4722782.136	9637005.320
260.194	28	1.490	44.939	101.966	36.809	36.791	4722782.058	9637004.722
260.232	29	1.490	58.262	101.721	38.385	38.371	4722774.249	9637006.489
260.330	30	1.490	57.637	101.668	40.093	40.079	4722774.506	9637008.221
260.318	31	1.490	76.440	101.221	42.969	42.961	4722761.960	9637008.367
260.544	32	1.490	77.673	101.167	45.477	45.469	4722760.244	9637010.388
260.535	33	1.490	72.378	101.455	38.798	38.788	4722765.788	9637005.279
260.482	34	1.490	73.907	101.422	37.033	37.024	4722765.466	9637003.320
260.541	35	1.490	69.359	101.507	37.942	37.931	4722767.772	9637004.954
260.470	36	1.490	70.787	101.533	36.097	36.087	4722767.455	9637002.956
260.499	37	1.490	89.711	100.475	28.196	28.195	4722762.001	9636991.921
261.158	38	1.490	89.244	101.072	28.395	28.391	4722762.070	9636992.198
260.890	39	1.490	80.064	100.571	40.632	40.630	4722760.656	9637005.303
261.004	40	1.490	82.300	100.630	37.857	37.855	4722760.590	9637002.206
260.994	41	1.490	86.734	100.123	36.904	36.904	4722758.745	9637000.138
261.297	42	1.490	88.789	100.125	37.661	37.661	4722757.324	9637000.165
261.294	43	1.490	89.445	100.584	40.445	40.443	4722755.496	9637002.300
260.997	44	1.490	96.930	100.422	30.408	30.407	4722758.016	9636991.748
261.167	45	1.490	100.547	100.117	29.776	29.776	4722757.140	9636990.150
261.314	46	1.490	356.875	100.702	20.466	20.465	4722797.733	9636969.423
261.142	47	1.490	350.915	100.450	19.395	19.395	4722796.684	9636967.546
261.231	48	1.490	346.786	100.436	22.712	22.711	4722799.899	9636965.958
261.212	49	1.490	351.419	100.383	23.520	23.520	4722800.813	9636967.585

261.226	50	1.490	343.324	100.323	31.519	31.519	4722808.443	9636963.374
261.208	51	1.490	341.421	100.616	30.674	30.673	4722807.452	9636962.600
261.071	52	1.490	340.602	100.575	28.073	28.072	4722804.827	9636962.724
261.115	53	1.490	315.783	100.108	29.395	29.395	4722801.767	9636951.944
261.318	54	1.490	81.358	101.162	26.777	26.773	4722765.840	9636992.434
260.879	55	1.490	69.118	101.477	25.892	25.885	4722770.894	9636993.319
260.767	56	1.490	55.846	101.778	28.093	28.082	4722776.131	9636996.297
260.584	57	1.490	51.814	101.650	23.982	23.974	4722777.821	9636992.208
260.746	58	1.490	55.386	101.674	21.068	21.061	4722776.576	9636989.288
260.814	59	1.490	49.235	101.093	16.394	16.392	4722778.320	9636984.599
261.087	60	1.490	21.203	101.966	17.181	17.173	4722785.573	9636983.289
260.838	61	1.490	10.585	101.553	15.019	15.015	4722786.617	9636980.015
261.002	62	1.490	400.748	100.776	14.126	14.125	4722787.666	9636977.836
261.196	63	1.490	28.816	101.869	17.279	17.272	4722783.755	9636984.260
260.861	64	1.490	387.076	100.963	17.536	17.534	4722792.411	9636977.137
261.103	65	1.490	376.027	101.254	20.875	20.871	4722796.845	9636975.566
260.957	66	1.490	371.954	101.156	22.119	22.115	4722798.464	9636974.663
260.966	67	1.490	389.490	101.748	33.826	33.813	4722805.767	9636986.491
260.440	68	1.490	386.143	101.828	38.873	38.857	4722811.069	9636987.465
260.252	69	1.490	390.843	101.953	44.512	44.491	4722814.236	9636993.045
260.003	70	1.490	391.838	101.923	41.197	41.178	4722811.123	9636991.730
260.124	71	1.490	7.821	101.750	40.799	40.784	4722803.969	9636999.097
260.247	72	1.490	13.137	101.806	30.362	30.350	4722795.162	9636992.778
260.507	73	1.490	39.302	101.986	26.537	26.524	4722783.043	9636994.135
260.541	74	1.490	26.414	102.044	25.716	25.703	4722787.797	9636991.702
260.543	75	1.490	13.141	101.958	26.273	26.261	4722792.755	9636989.472

```
260.560
        76 1.490 398.299 102.003  29.079  29.065 4722799.371 9636987.153
260.453
        77 1.490 390.060 101.867  31.114  31.101 4722803.332 9636985.261
260.456
        78 1.490  16.882 101.376   8.871   8.869 4722782.091 9636975.704
261.176
        79 1.490  16.749 101.108   5.604   5.603 4722780.337 9636972.949
261.270
        80 1.490  14.086 101.989   2.397   2.396 4722778.683 9636970.197
261.293
```

21. Оценка на точността от нормираните поправки от абриса на геодезическата снимка

Няма данни !!!

22. Оценка на точността от координатните разлики dx на геодезическата снимка

Няма данни !!!

23. Оценка на точността от координатните разлики dy на геодезическата снимка

Няма данни !!!

24. Оценка на точността от координатните разлики dh на геодезическата снимка

Няма данни !!!

Обработил:.....

//

Ћ Ѓ … Љ ’ :

7	40	5	5	0	1	2	0	5	60	3	5

NS	I	NT	T	R	Z	S
110001	1.645	110002	1.490	350.2272	100.4506	29.465
		1	1.490	378.1564	100.9702	14.799
		2	1.490	357.8120	100.1258	30.733
		3	1.490	363.0046	101.2446	29.4651
		4	1.490	369.1294	101.2204	29.678
		5	1.490	390.6302	101.9614	49.315
		6	1.550	392.2826	101.7684	50.655
		7	1.490	7.0538	102.2214	41.686
		8	1.490	6.6946	102.2172	41.143
		9	1.490	9.6018	102.2486	40.296
		10	1.490	9.9278	102.1906	40.854
		11	1.490	16.2428	102.3024	41.297
		12	1.490	16.5016	102.3044	41.868
		13	1.490	19.4562	102.2766	41.338
		14	1.490	29.2338	102.2254	43.619
		15	1.490	25.5146	102.1910	43.961
		16	1.490	28.7286	102.2858	40.256
		17	1.490	31.9066	102.3308	40.085
		18	1.490	31.8644	102.3582	39.479
		19	1.490	36.4228	102.2402	39.437
		20	1.490	36.4236	102.3822	37.608
		21	1.490	36.4138	102.2512	37.638
		22	1.490	42.9450	102.0076	39.149
		23	1.490	43.0016	101.9638	41.139
		24	1.490	41.5100	101.7864	45.151
		25	1.490	45.7594	101.9566	41.173
		26	1.490	45.8730	101.9476	39.197
		27	1.490	44.9390	101.9986	37.413
		28	1.490	44.9394	101.9656	36.809
		29	1.490	58.2620	101.7214	38.385
		30	1.490	57.6374	101.6676	40.093
		31	1.490	76.4396	101.2214	42.969
		32	1.490	77.6734	101.1668	45.477
		33	1.490	72.3780	101.4546	38.798
		34	1.490	73.9066	101.4218	37.033
		35	1.490	69.3590	101.5066	37.942
		36	1.490	70.7868	101.5330	36.097
		37	1.490	89.7108	100.4746	28.196
		38	1.490	89.2438	101.0718	28.395
		39	1.490	80.0642	100.5706	40.632
		40	1.490	82.2998	100.6296	37.857
		41	1.490	86.7344	100.1234	36.904
		42	1.490	88.7886	100.1246	37.661
		43	1.490	89.4450	100.5840	40.445
		44	1.490	96.9300	100.4220	30.408
		45	1.490	100.5470	100.1166	29.776
		46	1.490	356.8750	100.7024	20.466
		47	1.490	350.9154	100.4498	19.395
		48	1.490	346.7858	100.4362	22.712

PL_DOL

49	1.490	351.4192	100.3834	23.520	
50	1.490	343.3240	100.3234	31.519	
51	1.490	341.4210	100.6158	30.674	
52	1.490	340.6024	100.5750	28.073	
53	1.490	315.7832	100.1082	29.395	
54	1.490	81.3576	101.1622	26.777	
55	1.490	69.1176	101.4774	25.892	
56	1.490	55.8464	101.7780	28.093	
57	1.490	51.8144	101.6502	23.982	
58	1.490	55.3858	101.6742	21.068	
59	1.490	49.2346	101.0930	16.394	
60	1.490	21.2028	101.9658	17.181	
61	1.490	10.5848	101.5532	15.019	
62	1.490	0.7476	100.7758	14.126	
63	1.490	28.8164	101.8690	17.279	
64	1.490	387.0762	100.9630	17.536	
65	1.490	376.0270	101.2542	20.875	
66	1.490	371.9536	101.1564	22.119	
67	1.490	389.4898	101.7478	33.826	
68	1.490	386.1428	101.8278	38.873	
69	1.490	390.8430	101.9528	44.512	
70	1.490	391.8384	101.9230	41.197	
71	1.490	7.8206	101.7496	40.799	
72	1.490	13.1372	101.8064	30.362	
73	1.490	39.3018	101.9856	26.537	
74	1.490	26.4142	102.0436	25.716	
75	1.490	13.1412	101.9578	26.273	
76	1.490	398.2992	102.0026	29.079	
77	1.490	390.0600	101.8668	31.114	
78	1.490	16.8820	101.3764	8.871	
79	1.490	16.7490	101.1084	5.604	
80	1.490	14.0864	101.9888	2.397	*

Координатен регистър на чупките

1	4722804.833	9637327.272
2	4722810.271	9637339.079
3	4722794.376	9637346.4
4	4722796.026	9637349.983
5	4722794.267	9637350.485
6	4722783.973	9637327.966
7	4722785.494	9637327.116
8	4722788.937	9637334.592

СВИДЕТЕЛСТВО

за правоспособност

за извършване на дейности по кадастъра

ИНЖ.ИЛИЯ ХРИСТОВ ИЛИЕВ 5305025064

собствено, бащино и фамилно име на физическото лице, ЕГН

гр.ШУМЕН, ул. "Софийско шосе" №6, ап.48

адрес на физическото лице

Вписан в регистъра на правоспособните лица по чл. 12, т. 7 от ЗКИР

под регистрационен № **1906** въз основа на Заповед РД-15-35 от 22.5.2006 г.

на Изпълнителния директор на Агенцията по кадастъра

Изпълнителен директор

(Цветен Боев)

Свидетелство №

камара на инженерите в инвестиционното проектиране

КИИП

УДОСТОВЕРЕНИЕ

ЗА ПЪЛНА ПРОЕКТАНТСКА ПРАВОСПОСОБНОСТ

Регистрационен номер № 12542

Важи за 2018 година

инж. ИЛИЯ ХРИСТОВ ИЛИЕВ

ОБРАЗОВАТЕЛНО-КВАЛИФИКАЦИОННА СТЕПЕН

МАГИСТЪР

ПРОФЕСИОНАЛНА КВАЛИФИКАЦИЯ

ИНЖЕНЕР ПО ГЕОДЕЗИЯ, ФОТОГРАМЕТРИЯ И КАРТОГРАФИЯ

включен в регистъра на КИИП за лицата с пълна проектантска правоспособност с протоколно решение на УС на КИИП 24/31.03.2006 г. по части:

ГЕОДЕЗИЯ, ПРИЛОЖНА ГЕОДЕЗИЯ, ВЕРТИКАЛНО ПЛАНИРАНЕ, ТРАСИРОВЪЧНИ ПРОЕКТИ И ПЛАНОВЕ, ПЛАНОВЕ ЗА РЕГУЛАЦИЯ

КАМАРА НА ИНЖЕНЕРИТЕ В ИНВЕСТИЦИОННОТО ПРОЕКТИРАНЕ КИИП

Председател на РК

инж. Кр. Димова

Председател на КР

инж. А. Чипев

Председател на УС на КИИП

инж. И. Каралеев

2018

0/2018

АГЕНЦИЯ ПО ГЕОДЕЗИЯ,
КАРТОГРАФИЯ И КАДАСТЪР

София 1618, кв. Павлово, ул. Мусала №1
тел.: 02/818 83 83, факс: 02/955 53 33
ACAD@CADASTRE.BG • WWW.CADASTRE.BG

З А П О В Е Д

№ РД – 15 - 82

СОФИЯ, 02.03.2009г.

На основание чл. 18, ал.2 от ЗКИР, чл. 12, ал.1 от Наредба № 3 от 16.02.2001г. за водене и съхраняване на регистъра на лицата, правоспособни да извършват дейности по кадастъра, издадена от министъра на регионалното развитие и благоустройството, подадена молба по чл.11 от Наредба № 3 с **вх. № 2260 от 28.07.2009г**. и становище на лицата, определени със Заповед № РД-13-136/ 24.08.2009г. на изпълнителния директор на Агенцията по геодезия, картография и кадастър, отразено в протокол **№ 188 / 24.08.2009г**.

НАРЕЖДАМ:

Да бъде вписано в регистъра на лицата, правоспособни да извършват дейности по кадастъра

"ЕВРОСТРОЙКОНСУЛТ" ООД
ЕИК: 127622643
Вписано в търговския регистър на Шуменски окръжен съд с решение по Ф. Д. № 707 от 2006г.
Седалище и адрес на управление: **ГР. ШУМЕН**
УЛ. "СЪЕДИНЕНИЕ" № 109, ЕТ. 2, ОФИС 17
Управлявано и представлявано от **ИЛИЯ ХРИСТОВ ИЛИЕВ** с **ЕГН 5305025064**

В постоянния специализиран състав на юридическото лице, в съответствие с чл.17, ал.1, т.2 ЗКИР са включени следните правоспособни лица :

1. инж. Илия Христов Илиев, заповед № РД-15-35 от 22.05.2006 г.

Копие от настоящата заповед да се връчи на лицето, подлежащо на вписване и на съответните длъжностни лица за изпълнение.

ИЗПЪЛНИТЕЛЕН ДИРЕКТОР:
/инж. ЦВЕТЕН БОЕВ/

МИНИСТЕРСТВО НА РЕГИОНАЛНОТО РАЗВИТИЕ И БЛАГОУСТРОЙСТВОТО

ЗАСТРАХОВАТЕЛНО АКЦИОНЕРНО ДРУЖЕСТВО **Армеец**
www.armeec.bg

Застрахователно акционерно дружество "Армеец"
1000 София, ул. Стефан Караджа №2
ЕИК по БУЛСТАТ: 121076907
Разрешение №7 / 15.06.1998 г. на НСЗ

ЗАСТРАХОВАТЕЛНА ПОЛИЦА № 1 8 360 1317С 013365

Застраховка ПРОФЕСИОНАЛНА ОТГОВОРНОСТ НА УЧАСТНИЦИТЕ В ПРОЕКТИРАНЕТО И СТРОИТЕЛСТВОТО

На основание Въпросник/предложение и съгласно Общите условия на застраховка "Професионална отговорност на участниците в проектирането и строителството" при платена застрахователна премия ЗАД "Армеец" приема да застрахова професионалната отговорност на:

Застрахован: „Евростройконсулт" ООД, Булстат 127622643
гр. Шумен, ул. „Обединение" № 109, ет. 2, ап. 17
(трите имена/фирма, адрес, телефон, факс, ЕГН/ЕИК)

Представляван от: Илия Христов Илчев - управител
(трите имена, длъжност)

Професионална дейност: ☒ Проектант ☐ Консултант А ☐ Консултант Б ☐ Строител ☐ Лице, упражняващо строителен надзор

Консултант А: консултант, извършващ оценка за съответствието на инвестиционните обекти

Консултант Б: консултант, извършващ строителен надзор

☐ Лице, упражняващо технически контрол

Застрахователно покритие: ☒ Клауза А - за всички обекти по чл. 171 от ЗУТ ☐ Клауза Б - само за един обект по чл. 173 ал.1 от ЗУТ

Строителен обект: .....
(само за Клауза Б)

(наименование и адрес)

Лимити на отговорност (в лева)	**Дейност 1:** Проектант	**Дейност 2:**	**Дейност 3:**
Лимит за едно събитие, в т.ч.:	50 000		
лимит за имуществени вреди			
лимит за неимуществени вреди			
лимит за едно увредено лице			
Общ лимит на отговорност	100 000		

Самоучастие на застрахования: .....

Срок на застраховката: 12 месеца от 00.00 часа на 28.02.2018 до 24.00 часа на 27.02.2019

Ретроактивна дата: ..... год.

Застраховката влиза в сила не по-рано от 00.00 часа на деня, следващ постъпването на застрахователната премия или първата вноска от нея (при разсрочено плащане) в брой или по банков път по сметката на Застрахователя.

Застрахователна премия: 100 лева; **2% ЗДЗП:** 2 лева; **ОБЩО ДЪЛЖИМА СУМА:** 102 лева.

словом: Сто два лева

Начин на плащане:	☐ еднократно	☒ на разсрочени вноски	☒ в брой	☐ по банков път
Вноска / Падеж	I-ва / 27.02.2018	II-ра / 28.05.2018 г.	III-та / 28.08.2018 г.	IV-та / 28.11.2018 г.
Премия в лв:	25	25	25	25
2% ЗДЗП в лв:	0,50	0,50	0,50	0,50
Обща сума в лв:	25,50	25,50	25,50	25,50

В случаите на разсрочено плащане вноските от застрахователната премия се плащат в срока, посочен в Полицата. При неплащане на разсрочена вноска от застрахователната премия застрахователният договор се прекратява в 24,00 часа на петнадесетия ден от датата на падежа на неплатената разсрочена вноска.

Дата и място на издаване на полицата: 27.02.2018 год. гр. Шумен

Настоящата Полица, Въпросник/предложението, Общите условия за застраховка "Професионална отговорност на участниците в проектирането и строителството", всички Добавъци и други придружаващи документи са неразделна част от застрахователния договор.

Застрахователен посредник: Гинка Нечева Кирова гр. Шумен, ул. „Шипка" 9 ет. 1
(име, адрес и код) 36010805

Получих Общите условия на застраховка "Професионална отговорност на участниците в проектирането и строителството", запознах се с тях и заявявам, че ги приемам.

ЗАСТРАХОВАН: .....
(подпис и печат)

ЗАСТРАХОВАТЕЛ: .....
(подпис и печат)

Проект: "Изграждане на площадки за игра в Община Добричка"	Възложител: Община Добричка	Чертеж: Ситуация	Проектант част Благоустрояване	ландш. арх. Л. Георгиева
	Част: Благоустрояване	мащаб 1: 500	Проектант част Благоустрояване	инж. Николай Колев
Обект: "Изграждане на площадка за игра в с. Плачи дол"	Фаза: Технически проект	чертеж № 1	Проектант част Геодезия	инж. Илия Илиев
			Проектант част Електрическа	инж. Георги Костов
			Проектант част ПБЗ и ПУСО	инж. Николай Колев

Забележка:
Предвижда се отсичането на два броя изсъхнали дървета - чинар и кестен, които попадат в обхвата на площадката за игра.
Останата съществуваща растителност се запазва.

Проект: "Изграждане на площадки за игра в Община Добричка"	Възложител: Община Добричка	Чертеж: Обзавеждане	Проектант част Благоустрояване	ландш. арх. Л. Георгиева
	Част: Благоустрояване	мащаб 1: 200	Проектант част Благоустрояване	инж. Николай Колев
Обект: "Изграждане на площадка за игра в с. Плачи дол"			Проектант част Геодезия	инж. Илия Илиев
			Проектант част Електрическа	инж. Георги Костов
	Фаза: Технически проект	чертеж № 2	Проектант част ПБЗ и ПУСО	инж. Николай Колев

Детайл
за изграждане на настилката
на площадката за игра

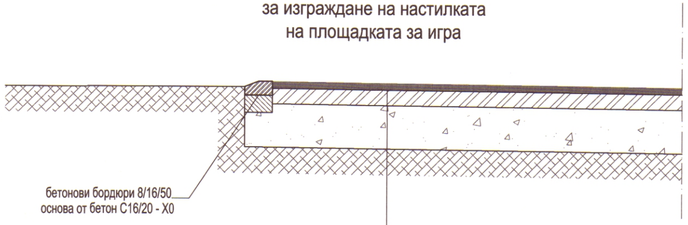

бетонови бордюри 8/16/50
основа от бетон С16/20 - Х0

ударопоглъщаща настилка с EPDM покритие съгласно БДС EN 1177 с дебелина 4 см.

бетонова настилка 10 см от бетон С30/37 - XC4,Cfr>100, армирана с мрежи от стомана Ф6.5 В325 - 2х5 бр/м изпълнена на полета с размери до 5.00/5.00 м с дилатационни фуги 1 см

основа от скални материали с подбрана зърнометрия 0-45 - 20 см

съществуваща земна основа - E=20 MPa

Детайл
за изграждане на настилката
на площадката за игра

ОБЩИНА ДОБРИЧКА * ДИРЕКЦИЯ „УСТРОЙСТВО НА ТЕРИТОРИИТЕ"

КАМАРА НА ИНЖЕНЕРИТЕ В ИНВЕСТИЦИОННОТО ПРОЕКТИРАНЕ
ПЪЛНА ПРОЕКТАНТСКА ПРАВОСПОСОБНОСТ
Регистрационен № 12589
инж. НИКОЛАЙ ИЛИЯНОВ КОЛЕВ
Секция: ТСТС
Части на проекта: по удостоверение за ПЛП
Подпис:
ВАЛИДЕН С ВАЛИДНО УДОСТОВЕРЕНИЕ ЗА ПРЕЗ ТЕКУЩАТА ГОДИНА

Проект: "Изграждане на площадки за игра в Община Добричка"	Възложител: Община Добричка	Чертеж: Детайли	Проектант част Благоустрояване	ландш. арх. Л. Георгиева	
	Част: Благоустрояване	мащаб 1: 25	Проектант част Благоустрояване	инж. Николай Колев	
			Проектант част Геодезия	инж. Илия Иливев	
Обект: "Изграждане на площадка за игра в с. Плачи дол"	Фаза: Технически проект	чертеж № 3	Проектант част Електрическа	инж. Георги Костов	
			Проектант част ПБЗ и ПУСО	инж. Николай Колев	

ПРОЕКТ: „ИЗГРАЖДАНЕ НА ПЛОЩАДКИ ЗА ИГРА В ОБЩИНА ДОБРИЧКА"

ОБЕКТ: „ИЗГРАЖДАНЕ НА ПЛОЩАДКА ЗА ИГРА В С. ПЛАЧИ ДОЛ"

ЧАСТ: П Б З

ФАЗА: ТЕХНИЧЕСКИ ПРОЕКТ

ВЪЗЛОЖИТЕЛ: ОБЩИНА ДОБРИЧКА

ПРОЕКТАНТ: / инж. Н. Колев

КАМАРА НА ИНЖЕНЕРИТЕ В ИНВЕСТИЦИОННОТО ПРОЕКТИРАНЕ
ПЪЛНА ПРОФЕСИОНАЛНА ПРАВОСПОСОБНОСТ
Регистрационен № 12589
Инж. НИКОЛАЙ ИВАНОВ КОЛЕВ
Секция: ТСТС
Части на проекта: по удостоверение за ПОП
Подпис: .....
БАЖИ С ВАЛИДНО УДОСТОВЕРЕНИЕ ЗА ПОП ЗА ТЕКУЩАТА ГОДИНА

УПРАВИТЕЛ: / инж. И. Илиев/

СЪГЛАСУВАЛИ:

Проектант част Благоустрояване:
/ ландш.арх. Л. Георгиева/
Проектант части Благоустрояване, ПБЗ и СЕ:
/ инж. Н. Колев/
Проектант част Електрическа:
/ инж. Г. Костов/

2018 г.

камара на инженерите в инвестиционното проектиране

КИИП

УДОСТОВЕРЕНИЕ

ЗА ПЪЛНА ПРОЕКТАНТСКА ПРАВОСПОСОБНОСТ

Регистрационен номер № 12589

Важи за 2018 година

инж. НИКОЛАЙ ИВАНОВ КОЛЕВ

ОБРАЗОВАТЕЛНО-КВАЛИФИКАЦИОННА СТЕПЕН

МАГИСТЪР

ПРОФЕСИОНАЛНА КВАЛИФИКАЦИЯ

СТРОИТЕЛЕН ИНЖЕНЕР ПО ТРАНСПОРТНО СТРОИТЕЛСТВО

включен в регистъра на КИИП за лицата с пълна проектантска правоспособност
с протоколно решение на УС на КИИП 26/07.07.2006 г. по части:

ТРАНСПОРТНА НА ТЕХНИЧЕСКАТА ИНФРАСТРУКТУРА
ОРГАНИЗАЦИЯ И БЕЗОПАСНОСТ НА ДВИЖЕНИЕТО

Председател на РК

инж. К. Атанасов

Председател на КР

инж. А. Чипев

КАМАРА НА ИНЖЕНЕРИТЕ В ИНВЕСТИЦИОННОТО ПРОЕКТИРАНЕ
КИИП

Председател на УС на КИИП

инж. И. Каралеев

2018

0:2018

застрахователна полица ОРИГИНАЛ застрахователна полица ОРИГИНАЛ застрахователна полица ОРИГИНАЛ застрахователна полица ОРИГИНАЛ застрахователна полица ОРИГИНАЛ застрахователна полица ОРИГИНАЛ застрахователна полица ОРИГИНАЛ

ДОСТЪПНАТА СИГУРНОСТ
ЗАСТРАХОВАНЕ

ЗАД "ОЗК - Застраховане" АД, София 1301, ул. "Света София" № 7, тел. (02) 981 3122, факс. (02) 981 4351
Национален денонощен телефонен номер: 070016688. Разрешение за извършване на застрахователна дейност № 9/15.06.1998 г. на НСЗ 307 265, Идентификационен № 121 265 177.

ЗАСТРАХОВАТЕЛНА ПОЛИЦА

№ 0748-900-2018-00020

ОЗК Застраховане АД, СЪГЛАСНО ОБЩИТЕ УСЛОВИЯ НА ЗАСТРАХОВКА ***"ПРОФЕСИОНАЛНА ОТГОВОРНОСТ"*** - *СЕКЦИЯ VIII: "ПРОФЕСИОНАЛНА ОТГОВОРНОСТ НА ЛИЦАТА по чл.171 на ЗАКОНА ЗА УСТРОЙСТВО НА ТЕРИТОРИЯТА"* и срещу заплащане на договорената премия приема да

ЗАСТРАХОВА:

Застрахован:
Име: НИКОЛАЙ ИВАНОВ КОЛЕВ
ЕГН: 5804108028 Тел.:
Адрес: гр. Добрич , бул.25 ти Септември 27 вх А ап 3
Дейност : Проектант I ва категория

Покритие: съгласно Общите условия и Секция VIII

Срок на застраховката: 12 месеца Начало: 26.06.2018 г. Край: 25.06. 2019 г.

Ретроактивна дата: НЕ СЕ ДОГОВАРЯ

Повод за предявяване на претенции: имуществени и/или неимуществени вреди на трети лица, настъпили и предявени през срока на застраховката и причинени от дейността на Застрахования през периода от ретроактивната дата до края на застрахователната полица в писмен вид.

Лимити на отговорност:
- 150 000.00 лв. за всяка една претенция или за серия от претенции и
- 300 000.00 лв. за всички претенции през срока на застраховката.

Самоучастие на Застрахования: 10 % във всяка щета, но не по-малко от 100.00лв.

Застрахователна Премия: **300,00 лв.** (словом: триста лв)

Данък 2% в/у ЗП: **6.00 лв.** (словом: шест лв)

Общо дължима сума /ЗП+Данък 2%/: **306.00 лв.** (словом: триста и шест лв) дължима на 4 вноски I-първа 76.50 лв. платима до 25.06.2018г., втора 76.50 лв. платима до 25.09.2018г. , трета 76.50 лв-платима до 25.12.2018, четвърта 76.50 лв. –платима до 25.03.2019 г. на каса или по банкова сметка в "Общинска банка" АД, **IBAN:** BG 30 SOMB 9130 10 32593917;**BIC:** SOMBBGSF.

Специални договорености:
- **Застрахованият следва да уведоми** Застрахователя за настъпване на събитие, което може да доведе до евентуална претенция за обезщетение от трети лица, в рамките на 7 календарни дни от узнаването за това.
- **Дължимите обезщетения се изплащат i)** въз основа на доброволно споразумение между страните по застрахователния договор и увреденото лице/лица или **ii)** въз основа на съдебно решение.

Уведомяване при събитие: Представителство на ЗАД"ОЗК-Застраховане" АД, гр. Варна ул. Хан Аспарух № 8, ЦУ на "ОЗК" АД; София, ул. "Света София", №7, ет.5; тел. 02 981 31 22

Приложения: Удостоверение за актуално състояние

Декларации на Застрахования:
1. Запознат съм с Общите и специални условия по застраховката и ги приемам.
2. Не възразявам личните ми данни да бъдат използвани за целите на сключването, поддържането и прекратяването на застрахователния договор.

Полицата е издадена в: един оригинален екземпляр и едно копие.

Дата на издаване: 25.06.2018 г. **Издадена от:** ЗАД „ОЗК-Застраховане" АД, Представителство Варна

ЗАСТРАХОВАН: Н. Колев

ЗАСТРАХОВАТЕЛ:

СЕК

Център за професионално обучение
към Стройексперт СЕК ООД
Лицензия № 200812674 от НАПОО

УДОСТОВЕРЕНИЕ

№ 1-389 / 19.04.2018 г.

Настоящото се издава на

Николай Иванов Колев

за преминато обучение за

Координатор по безопасност и здраве в строителството

за преминато обучение съгласно Наредба № РД - 07 - 02 / 16.12.2009 г. за условията и реда за провеждане на периодично обучение и инструктаж на работниците и служителите по правилата за осгуряване на ЗБУТ и Наредба № 2/2004 г. на МРРБ за минималните изисквания за здравословни и безопасни условия на труд при извършване на строителни и монтажни работи.

Лектор: инж. Борис Тодоров Петров

Подлежи на актуализация след две години!

Директор ЦПО:
инж. Стефка Пехливанова

гр. София, ул. Искърски пролом № 8, тел./факс: 02 / 958 25 49, e-mail: seminari@akademiasek.com, www.akademiasek.com; www.sek-bg.com

ПРОЕКТ: „ИЗГРАЖДАНЕ НА ПЛОЩАДКИ ЗА ИГРА В ОБЩИНА ДОБРИЧКА"

ОБЕКТ: „ИЗГРАЖДАНЕ НА ПЛОЩАДКА ЗА ИГРА В С. ПЛАЧИ ДОЛ"

ЧАСТ: П Б З

ФАЗА: ТЕХНИЧЕСКИ ПРОЕКТ

ПЛАН ЗА БЕЗОПАСНОСТ И ЗДРАВЕ

ОБЩА ЧАСТ

Настоящият план за безопасност и здраве е изготвен на основание чл.10 от НАРЕДБА № 2 от 22.03.2004 г. за минималните изисквания за здравословни и безопасни условия на труд при извършване на строителни и монтажни работи и е част от проекта за обект строеж „Изграждане на площадка за игра в с. Плачи дол".

С плана за безопасност и здраве се определят минималните изисквания за осигуряване на здравословни и безопасни условия на труд при изпълнение на строителните и монтажните работи предвидени в проекта, като са отчетени специфичните технико-икономически и технологични особености, както и специфичните рискове за безопасността и здравето на работещите при извършваното строителство.

Съгласно Чл. 156б. от ЗУТ преди откриването на строителната площадка възложителят внася плана за безопасност и здраве, който е съобразен с договора за строителство, за одобряване в общината. ПБЗ се одобрява от кмета на общината или от оправомощено от него длъжностно лице в 14-дневен срок от внасянето му.

ХАРАКТЕРИСТИКА НА СТРОЕЖА

Настоящият проект е изготвен съгласно договор за проектиране с Възложителя Община Добричка.

Основна цел на проекта е да се даде техническо решение за изграждане на открита площадка за игра за до 100 ползватели от възрастова група от 3-12 години, при минимална площ 200 м^2, в село Плачи дол, община Добричка.

1. Ситуация

След извършените проучвания и геодезически измервания е извършено ситуиране на откритата площадка за игра, така че оптимално да се използват възможностите на терена, като се запазят съществуващото залесяване и изградената бетонова алея и площадките с уредите за стрийт фитнес.

Проектното решение е съобразено с минималните изисквания за броя и вида на съоръженията за игра съгласно Таблица 1 от Наредба № 1 от 12 януари 2009 г, както и с техните минимални пространства за разполагане, включващи пространството заето от съоръжението за игра, пространството за падане и свободното пространство съгласно Приложение №2 към чл. 16, ал. 3 от Наредбата.

Проектираната открита площадка за игра в село Плачи дол е с обща площ 225 м^2. За осигуряване на достъпа до площадката е проектирана нова алея с бетонова настилка.

2. Настилки

Проектното решение предвижда на откритата площадка за игра да се положи подходяща настилка, която да осигурява нормален достъп до съоръженията за игра и да осигурява изискващата се безопасност при игра.

Съгласно изискванията на Наредба № 1 от 12 януари 2009 г. в зоната на площта за удар на всяко съоръжение е предвидено да се положи синтетична ударопоглъщаща настилка БДС EN 1177 с EPDM покритие и минимална дебелина 4 см. Препоръчително е тази настилка да е саморазливна. За укрепване на ударопоглъщащата настилка по краищата й е предвидено да се монтират бетонови бордюри 8/16/50.

Под ударопоглъщащата настилка е предвидено да се положи армирана бетонова настилка с дебелина 10 см върху основа от скални материали с подбрана зърнометрия 0-45 с дебелина 20 см. Извън площта за удар на съоръженията за игра проектираната настилка е бетонова и ли от дървесен чипс.

Предвидената бетоновата настилка на обекта да се изпълни от бетон С30/37 - ХС4, C_{fr}>100. Армировката да е армировъчни мрежи от стомана Ф6.5 В325 - 2х5 бр/м.

3. Оборудване

За устройване и обзавеждане на откритата площадка за игра в село Плачи дол е предвидено оборудване със съоръжения за игра, които отговарят на изискванията на Наредба № 1 от 12 януари 2009 г. за условията и реда за устройството и безопасността на площадките за игра и БДС EN 1176 "Съоръжения за площадки за игра и настилки"

Проектното решение предвижда на площадката за игра да се доставят и монтират съоръжения за игра са от следния тип:

1. Комбинирани детски съоръжения 3-12 год. достъпно за ползватели с увреждания и ограничени двигателни функции - 1 бр;
2. Детско съоръжение тип "Люлка" 3-12 год - 1 бр;
3. Детско съоръжение тип "Люлка везна" 3-12 год. - 1 бр;
4. Детско съоръжение тип "Люлка климушка" 3-12 год. - 1 бр;
5. Беседка 3-12 год. - 1 бр;

Съоръжението тип "Люлка климушка" да дава възможност ползване от ползватели с увреждания и ограничени двигателни функции

Тъй като откритата площадка за игра в село Плачи дол е проектирана в парк с масивна ограда, съгласно чл. 11, ал.3 от Наредба № 1 от 12 януари 2009 г и по указание на Възложителя проектното решение не предвижда доставка и монтаж на отделна ограда за площадката за игра.

Проектното решение предвижда на площадката за игра да се доставят и монтират 4 бр. пейки и 2 бр. кошчета за отпадъци.

1. ОРГАНИЗАЦИОНЕН ПЛАН

Организационният план има задача да обхване и представи процеса за изпълнение на строителните и монтажните работи на обекта от деня на съставянето на протокол образец 2 за откриване на строителната площадка до деня на съставянето на констативен акт образец 15. Това е необходимо за изясняване и предвиждане на необходимите мероприятия по създаване на здравословни и безопасни условия на труд, с цел защита на живота, здравето и работоспособността на работещите.

В настоящия проект са заложени принципните и задължителни постановки за изготвяне на организационен план по време на строителството. Разработката на организационния план е съобразена с технологията за изпълнение на СМР и плана за последователността на извършване на СМР.

На обект „Изграждане на площадка за игра в с. Плачи дол" са налице условията по чл.5, ал.1 т.2 от НАРЕДБА № 2 от 22.03.2004 г. за минималните изисквания за здравословни и безопасни условия на труд при извършване на строителни и монтажни работи и Възложителят или упълномощеното от него лице следва да определи координатори по безопасност и здраве за етапа на изпълнението на строежа.

1.1. Ограничителни условия по Плана за безопасност и здраве

1.1.1. Местоположение на строителната площадка

Съгласно заданието за проектиране площадката за игра е предвидено да се разположи в незастроената част от дворно пространство – парк намиращо се в УПИ I, кв.6, по плана на населеното място.

Характерно за строителната площадка е нейното разположение в паркова зона и ограничението й от съществуващото застрояване и прилежащите зелени площи и залесяване. Площадката ще се разположи в оживена и застроена част на населеното място.

Не се предвижда изграждане на временни сгради, захранване с вода и електричество.

Временната база ще бъде разположена в близост до строежа, без да засяга съществуващата инфраструктура и околния ландшафт.

Предвижда се строителните и монтажни работи да се извършват на строителни етапи, включващи отделни части от проекта по цялата площ на площадката за игра.

1.1.2. Транспортен достъп до строежа

Достъпът до строителната площадка ще се извършва чрез уличната мрежа на населеното място и не е необходимо да се изграждат временни пътища.

1.1.3. Категория на строежа и характерни особености на площадката

Строежът е Пета категория буква „а" съгласно чл. 137 т.5 (а) от ЗУТ и чл. 10 (1), т. 6 от Наредба 1 от 30.07.2003 г за номенклатурата на видовете строежи - „Площадки за игра, разположени на открито"

1.2. Етапи на изпълнение на СМР, съобразно изискванията за здравословни и безопасни условия на труд - ЗБУТ

Етапите за изпълнение на СМР по ЗБУТ се определят от технологията за извършване на СМР и характерните особености на обекта.

Първи етап – подготовка на площадката

След подписване на договора за строителство да се пристъпи към подготовката за изпълнение на строителните работи, която включва обособяването на необходимите офиси, складове, площадки и други и оборудването им съгласно изискванията на Възложителя и ТС. Своевременно да се пристъпи към подготовка на техническата документация съгласно договора и ТС – проектна и строителна документация, съгласно действащите нормативни документи за приемане и предаване на строителни обекти, работни рецепти за производство на бетони и асфалтови смеси. Съгласуват се сертификати и лабораторни протоколи за производство на инертни материали, бетонови и други изделия.

Съвместно с Възложителя да се определят местата край строителната площадка на които ще се разположат фургоните за канцеларии и битови помещения. Работниците и ръководния персонал ще се извозват до обекта със служебен транспорт, осигурен от изпълнителя.

Втори етап – разчистване на строителната площадка

Разчистването площадката следва да осигури безпрепятствен достъп до местата където ще се извършват определени СМР, да не е застрашена безопасността на работниците и цялостта на машините и агрегатите участващи в строителния процес.

В този етап се въвежда временна организация на движението и сигнализирането на работната площадка.

Трети етап – Земни работи

През този етап ще се извършват всички работи свързани с разваляне, разкъртване и разбиване на повредени елементи и части от строежа, в това число:

- Тънък изкоп на хумусен пласт със средна дебелина 10 см за изравняване и оформяне на терена за площадката за игра;
- Изкоп на земни почви със средна дебелина 15 см за оформяне на основата на настилката за площадката за игра;
- Планировъчни работи за оформяне основата на площадката за игра;
- Изкопни работи за фундаментите на съоръженията за игра;
- Изкопни работи за полагане на предвидените в проекта кабели за електрическото осветление на площадката за игра;
- Други.

Организационният план предвижда тези видове работи да се извършват едновременно за отделните участъци, като се спазват технологията за работа и проектните решения.

Необходимо е изпълнителят да осигури подходяща техника и необходимия квалифициран ръководен и изпълнителски състав за извършване на посочените видове работи, като се имат предвид ограниченията на строителната площадка. Планирането на извършващите се работи и разполагането на машините и работниците да се съобрази с ограничените дължина и широчина на площадката.

СМР в този етап се извършват без прекъсване.

Четвърти етап – Пътни работи

Предвидените основни видове работи в този етап са:

- Доставка и полагане на пласт от скални материали с подбрана зърнометрия 0-40 мм със средна дебелина 20 см за основа на бетоновата настилка;
- Доставка и полагане на пласт от скални материали с подбрана зърнометрия 0-40 мм със средна дебелина 20 см за основа на настилката от бетонови плочи;
- Доставка и монтаж на бордюри 8/16/50;
- други.

СМР в този етап се извършват без прекъсване.

Пети етап – Бетонови работи и настилки

- Направа на бетонова настилка 10 см под ударопоглъщащата настилка - бетон C30/37 - XC4,Cfr>100, армирана с мрежи от стомана Ф6.5 B325 - 2x5 бр/м;

- Доставка и полагане на бетонови плочи 40/40/5 см за настилка на площадката за игра върху пясъчна основа;
- Изграждане на фундаментите на съоръженията за игра;

Шести етап – полагане на ударопоглъщаща настилка и монтаж на одорудването

В този етап ще се извършат всички дейности по устройването на площадката за игра на открито:

- монтаж на детските съоръжения и оборудването на площадката за игра;
- Доставка и полагане на ударопоглъщаща настилка - плочи 40/40/4 см;
- Монтаж на електрическото осветление;
- други

1.3. Класификация на опасностите

Увреждания, които биха могли да настъпят при изпълнение на СМР, в съответствие на оценките на риска, произхождат от:

- удари от падащи предмети – всички етапи;
- неправилно стъпване и удряне – всички етапи;
- пътно-транспортни произшествия – всички етапи;
- пресилване – всички етапи;
- падане от височина;
- изгаряне – етап 4;
- други опасности.

1.4. Инструкция за безопасна работа

От изпълнителя се изискват писмени инструкции по безопасност и здраве за изпълнение на всеки вид работа, свързан с опасностите, установени с оценките на риска (чл.15, 16, 17 и 26 от Наредба № 2). Копие от всяка инструкция се поставя на видно място в обсега на площадката.

Към настоящия план за безопасност и здраве са дадени приложения, указващи специфичните изисквания за осигуряване на безопасност и здраве при изпълнение на СМР.

Всички строителни машини, инвентар и инструменти да съответстват на характера на извършваната работа да са в изправност и обезопасени. Строителните машини е необходимо да имат паспорт, сертификат и инструкции за работа. Водачите на всички машини трябва да имат съответната правоспособност.

1.5. Организационни указания за преодоляване на опасностите по етапи

Всички строителни и монтажни работи да се извършват съгласно изискванията на "Техническата спецификация" за обекта.

На строежа да се представи списък с отделните видове работи и отговорниците за всяка от тях. Необходимо е преди започване на всеки от етапите да се осъществи проверка дали са проведени мероприятията по предходния етап.

Да се представи списък с отделните видове машини, които подлежат на контрол преди започване на работа по отделните етапи.

2. Строително - ситуационен план

Строително ситуациония план като част от плана за безопасност и здраве е извадка от общия ситуационен план към проекта, в съответствие с изискванията и определенията в Наредба 4 за обхвата и съдържанието на инвестиционните проекти. На база на строително - ситуационния план изпълнителят следва да предвиди всички мероприятия за БЗР и да разположи необходимите битови и санитарни помещения, техниката, материалите и работната ръка.

Поради характера на строителството е необходимо да се определят подходящи места за времени депа за строителните отпадъци.

При договарянето Строителят да заяви пред Възложителя каква транспортна схема предвижда за доставката на инертните материали необходими за обекта.

Строително-ситуационния план да се изготви съвместно със строителя преди внасяне на ПБЗ за одобрение.

3. План за последователността на извършване на СМР

Последователността на извършване на СМР за строежа е представена в технологията за извършване на СМР и описанието на отделните строителни етапи. Характерно за строежа, е че съгласно организационния план СМР от различните СМР могат да се извършват едновременно в различни участъци от строителната площадка, в зависимост от определената в договора за строителство организация за изпълнение на строителството.

На база договора за строителство, предвидената от строителя технология, възможностите за доставките на строителните материали, наличната техническа и материална обезпеченост и трудовите ресурси Изпълнителят да представи комплексен график за изпълнение на

предвидените в проекта СМР, който да се приложи към ПБЗ преди одобряването му от кмета на общината и откриване на строителната площадка.

Този график да е съобразен с изискванията за осигуряване на минимални ЗБУТ и с него се следи последователността на извършване на СМР, предвидени в организационния план и инструкциите по чл.16 т.1 буква "в" от Наредба 2.

4. Ликвидиране на пожари аварии

Преди започване на строителството Изпълнителят да изработи подробен план с мероприятия за недопускане на пожари и аварии и тяхното ликвидиране и да го представи за съгласуване и одобрение на Координатора по БЗР.

За създаване на организация за ПБ на територията на строителната площадка строителят следва да извърши следните действия:

- да изготви инструкции за:

а) безопасно извършване на огневи работи и на други пожароопасни дейности, вкл. зоните и местата за работа;

б) пожаробезопасно използване на отоплителни, електронагревателни и други електрически уреди;

в) осигуряване на ПБ в извънработно време;

- да издаде заповеди за:

а) назначаване на нещатна пожаротехническа комисия;

б) определяне на разрешените за тютюнопушене места;

- да следи за спазването на изискванията за предотвратяване и ликвидиране на пожари, както и за евакуация на работещите и намиращите се в зоната на пожара лица.

На строителната площадка и не се допуска:

- използването на нестандартни отоплителни и нагревателни уреди и съоръжения и на други горивни устройства;
- съхраняването в строителните машини и в близост до кислородни бутилки на леснозапалими, горивни, пожароопасни и взривоопасни вещества в съдове, количества и по начини, противоречащи на изискванията на ПБ;
- доставката, използването и съхранението на строителната площадка на леснозапалими и горими течности, освен когато са създадени необходимите условия за това при спазване на съответните нормативни изисквания и указанията на производителя;
- паленето на открит огън независимо от климатичните условия и частта на денонощието, както и тютюнопушенето на места, категоризирани или определени като пожаро- или взривоопасни;
- подгряването на двигателите с вътрешно горене на строителните машини, както и на замръзнали водопроводни, канализационни и други тръбопроводи, с открит огън, електронагревателни уреди и др.;
- окачването на дрехи, кърпи и други горими материали върху контакти, изолатори или други части от електрическите инсталации, както и сушенето им върху отоплителни или нагревателни уреди;
- използването на хартия, картон, тъкани или други горими материали за направа на абажури за осветителни тела.

При пожар или авария се действа според чл. 74 от Наредба 2.

При подаване на сигнал за аварийно положение техническият ръководител или определено от него лице незабавно взема следните мерки:

Незабавно се уведомяват съответните органи на ПАБ. Прекратява се извършването на всякаква работа на мястото на пожара или аварията.Веднага се информират работещите, които са изложени или могат да бъдат изложени на сериозна или непосредствена опасност от наличните рискове, както и за действията за защитата им. Организира се ликвидиране или локализация на пожара или аварията чрез използване на защитни и безопасни инструменти и съоръжения. Разпорежда се отстраняването на безопасно място на работещите, които не участват в борбата срещу пожара или аварията. Докато все още е налице сериозна и непосредствена опасност работата не се възобновява.

При възникване на пожар или авария на строителната площадка се вземат незабавни мерки за незабавно спиране на движението на преминаващи по пътя превозни средства. Съществува вероятност в зоната на пожара или аварията да попаднат външни лица и превозни

средства преминаващи през строителната площадка. В такива случаи се предприемат същите мерки за евакуацията и на тези лица извън опасната зона.

Строителят отменя аварийното положение след окончателно премахване на причините за аварията, при невъзможност за нейното повторение, разпространение или разрастване, както и при условие, че са взети всички необходими мерки за пълното обезопасяване на лицата и средствата при възстановяване на работата.

Забранява се гасенето на запалени течни горива с вода. Същото се извършва с пясък или пенообразуващи пожарогасители.

До подръчните уреди и съоръжения за пожарогасене, пожарните кранове и хидранти, сградите, складовете и съоръженията на строителната площадка да се осигурява непрекъснат достъп.

До подръчните уреди и съоръжения за пожарогасене, пожарните кранове и хидранти, сградите, складовете и съоръженията на строителната площадка да се осигурява непрекъснат достъп.

Строителната площадка да се съоръжи с 2 бр. пожарогасител с химически прах ABC 6kg и 2 бр. воден пожарогасител 9l, съгласно позиция 96 към Приложение №1 от Наредба №Із-1971/2009г;

5. Места със специфични рискове и изисквания по БЗ

При разработване на Подробния план за безопасност и здраве изпълнителят следва да спази всички изисквания на Наредба 2 за минималните изисквания за безопасност и здраве при изпълнение на СМР.

В зависимост от предвидените СМР, технологията им за изпълнение, комплексния график и характерните особености на строителната площадка да се определят съвместно с Координатора по БЗР на обекта всички специфични рискове за отделните етапи по БЗР, както следва:

За всеки етап да се определят специфични рискове и изисквания по БЗ за конкретните видове работи.

6. Защита от източници на шум на строителната площадка

Спецификата на строежа – рехабилитация на пътища определя предвидените мерки за защита от шум.

Съгласно чл. 25(1) от Наредба 4 от 27.12.2006 г „За ограничаване на вредния шум чрез изолиране на сградите при тяхното проектиране и за правилата и нормите при изпълнението на строежите по отношение на шума, излъчван по време на строителството" мерки за ограничаване на шума, излъчван от строителната площадка за този вид строежи се предвиждат при използване на транспортни и строителни машини, които работят на открито.

Съгласно чл.26 (2) Транспортните средства и строителните машини, които се използват на строителната площадка в работни дни, преди 7 ч. и след 19 ч., в събота и неделя и в празнични дни, се класифицират в три групи според групата на мерките в зависимост от предвижданите вредни ефекти и дискомфорт.

Настоящият план за безопасност и здраве е разработен при условие, че се работи през светлата част на деня – между 7.00 и 19.00 ч, на 8 часов работен ден и само в работни дни.

Съгласно Чл. 28. (1) не се предвиждат мерки за защита от шума, излъчван от строителни транспортни средства, когато те се намират на уличната мрежа.

За транспортните средства на строителната площадка се изисква минимална група на мерки А. Групата на мерки А е изпълнена, когато:

a. транспортните средства обслужват строителната площадка между 7 и 19 ч.;
b. броят на курсовете на транспортните средства, които обслужват строителната площадка, в рамките на 10 работни дни е най-много 300 курса на ден, а в останалите дни той е средно до 50 курса на ден.

7. Машини и инсталации, подлежащи на контрол

Съоръжения, машини и оборудване включително ръчни инструменти с или без двигател трябва да се инсталират и използват правилно, да се поддържат в добро експлоатационно състояние и то само по предназначение и да се обслужват от подходящо обучени работници. Необходимо е спазване на установените норми и изисквания по безопасност и опазване здравето при работа и пожарна безопасност. Където не е възможно изцяло да се изключи риска се вземат подходящи мерки за минимализиране на риска. Работниците трябва да са запознати с опасностите, произтичащи от работното оборудване. Да се извършват периодически проверки: при инсталиране и при започване на работа, при промяна на местоположението или смяна на

площадката, след продължителен престой, след бедствия и аварии. За резултатите от проверките се съставя протокол, който се съхранява в досие.

Списък на необходимото оборудване, транспортни средства и механизация за изпълнение на СМР по обекта:

- челен товарач;
- багер;
- валяци;
- автогрейдер;
- нафтовоз;
- самосвали;
- бордови автомобили;
- елагрегат;
- заваръчен агрегат;
- автокран.
- други

8. Отговорни длъжностни лица

Отговорните длъжностни лица се определят преди започване на строителството и откриване на строителната площадка.

- Координатор на БЗ.....

(да се определи от Възложителя съгласно Наредба 2)

- Технически ръководител.....

(на главния изпълнител)

- Ръководител на противопожарната комисия.....

(от състава на строителите)

9. Схема на местата на строителната площадка, на които се предвижда да работят двама или повече строители

По време на изпълнението на СМР се налага да работят повече от един строител, поради спецификата на работата и застъпванията, предвидени в комплексния график. Местата не са означени в схема, защото са мобилни.

10. Схема на местата със специфични рискове

Специфичните рискове са посочени в точка 5 от настоящия ПБЗ.

КАМАРА НА ИНЖЕНЕРИТЕ В ИНВЕСТИЦИОННОТО ПРОЕКТИРАНЕ
КИИП
ПЪЛНА ПРОЕКТАНТСКА ПРАВОСПОСОБНОСТ
Секция: ТСТС
Части на проекта: по удостоверение за ППП
Проектант: регистрационен № 12589
/ инж.Н.Колев /
ИНЖ. НИКОЛАЙ ИВАНОВ КОЛЕВ
Подпис: .....
ВАЖИ С ВАЛИДНО УДОСТОВЕРЕНИЕ ЗА ТЕКУЩАТА ГОДИНА

Списък

за видовете работи и отговорните лица съгл. т. 1.5 от ПБЗ

№	Описание на видовете работи	Включен ли е в етапа		Лице отговорно за видовете работи техник/бригадир	Приключил ли е предходния етап		Пояснения
		да	не				
1.							
2.							
3.							
4.							
5.							
6.							
7.							
8.							
9.							
10.							
11.							

Списък

на предвидената и налична строителна механизация

№	Описание вид, марка, модел	Минали ли са технически преглед		Включена ли е в етапа		Пояснение
		да	не	да	не	
1.						
2.						
3.						
4.						
5.						
6.						
7.						
8.						
9.						
10.						
11.						

ИНФОРМАЦИОНЕН ЛИСТ №1

ЗА ИЗПЪЛНЕНИЕ НА МЕРОПРИЯТИЯТА ПО ЗБУТ КЪМ.....200 г.НА ПЪРВИ ЕТАП от т.1.2 (ОРГАНИЗАЦИОНЕН ПЛАН НА ПБЗ)

Подготовка на площадката

№ по ред	Мероприятие	Отговор		Пояснения и срок при отрицателен отговор
		да	не	
1.	Има ли строително разрешение?			
2.	Има ли условия в разрешението?			
3.	Изпълнени ли са условията?			
4.	Освободени ли са площадките от възложителя?			
5.	Проведени ли са ППТ, дали са в изправност?			
6.				
7.	Доставена и заредена ли е обектовата аптечка?			
8.	Определени и дефинирани ли са опасностите по оценка на риска?			
9.	Подготвени и подписани ли са книгите за инструктаж?			
10.	Подготвена ли е заверка на заповедната книга?			
11.	Подписан ли е акт обр. 2 за откриване на строителна площадка ?			
12.				
13.				
14.				
15.				
16.				
17.				
18.				
19.				
20.				
21.				
22.				

Дата:..... Техн. р-л:.....

Координатор БЗ:.....

ИНФОРМАЦИОНЕН ЛИСТ №2

ЗА ИЗПЪЛНЕНИЕ НА МЕРОПРИЯТИЯТА ПО ЗБУТ КЪМ.....200 г.НА ВТОРИ ЕТАП ОТ т.1.2 (ОРГАНИЗАЦИОНЕН ПЛАН НА ПБЗ) –

Разчистване на строителната площадка

№ по ред	Мероприятие	Отговор		Пояснения и срок при отрицателен отговор
		да	не	
1.	Поставени ли са инструкции на видно място по безопасност и здраве?			
2.	Поставена ли е информационна табела?			
3.	Четени ли са инструкциите по безопасност и здраве на производствения инструктаж по спецификация?			
4.				
5.				
6.				
7.				
8.				
9.				
10.				

Дата:..... Техн. р-л:.....

Координатор БЗ:.....

ИНФОРМАЦИОНЕН ЛИСТ №3

ЗА ИЗПЪЛНЕНИЕ НА МЕРОПРИЯТИЯТА ПО ЗБУТ КЪМ.....200 г.
НА ТРЕТИ ЕТАП ОТ т.1.2 (ОРГАНИЗАЦИОНЕН ПЛАН НА ПБЗ) –
Земни работи

№ по ред	Мероприятие	Отговор		Пояснения и срок при отрицателен отговор
		да	не	
1.				
2.				
3.				
4.				
5.				
6.				
7.				
8.				
9.				
10.				
11.				
12.				
13.				
14.				
15.				
16.				
17.				

Дата:.....

Техн. р-л:.....
Координатор БЗ:.....

НФОРМАЦИОНЕН ЛИСТ №4

ЗА ИЗПЪЛНЕНИЕ НА МЕРОПРИЯТИЯТА ПО ЗБУТ КЪМ.....200 г.
НА ЧЕТВЪРТИ ЕТАП ОТ т.1.2 (ОРГАНИЗАЦИОНЕН ПЛАН НА ПБЗ) –
Пътни работи и съоръжения

№ по ред	Мероприятие	Отговор		Пояснения и срок при отрицателен отговор
		да	не	
1.				
2.				
3.				
4.				
5.				
6.				
7.				
8.				
9.				
10.				
11.				
12.				
13.				

Дата:.....

Техн. р-л:.....

Координатор БЗ:.....

ИНФОРМАЦИОНЕН ЛИСТ №5

ЗА ИЗПЪЛНЕНИЕ НА МЕРОПРИЯТИЯТА ПО ЗБУТ КЪМ.....200 г.
НА ПЕТИ ЕТАП ОТ т.1.2 (ОРГАНИЗАЦИОНЕН ПЛАН НА ПБЗ) –
Асфалтови работи

№ по ред	Мероприятие	Отговор		Пояснения и срок при отрицателен отговор
		да	не	
1.				
2.				
3.				
4.				
5.				
6.				
7.				
8.				
9.				
10.				
11.				
12.				
13.				
14.				

Дата:.....

Техн. р-л:.....
Координатор БЗ:.....

ИНФОРМАЦИОНЕН ЛИСТ №5

ЗА ИЗПЪЛНЕНИЕ НА МЕРОПРИЯТИЯТА ПО ЗБУТ КЪМ.....200 г.
НА ШЕСТИ ЕТАП ОТ т.1.2 (ОРГАНИЗАЦИОНЕН ПЛАН НА ПБЗ) –
Полагане на ударопоглъщаща настилка и монтаж на одорудването

№ по ред	Мероприятие	Отговор		Пояснения и срок при отрицателен отговор
		да	не	
1.				
2.				
3.				
4.				
5.				
6.				
7.				
8.				
9.				
10.				
11.				
12.				
13.				
14.				

Дата:.....

Техн. р-л:.....
Координатор БЗ:.....

Проект: "Изграждане на площадки за игра в Община Добричка"	Възложител: Община Добричка	Чертеж: Ситуация	Проектант част Благоустрояване	ландш. арх. Л. Георгиева
	Част: Благоустрояване	мащаб 1: 500	Проектант част Благоустрояване	инж. Николай Колев
Обект: "Изграждане на площадка за игра в с. Плачи дол"	Фаза: Технически проект	чертеж № 1	Проектант част Геодезия	инж. Илия Илиев
			Проектант част Електрическа	инж. Георги Костов
			Проектант част ПБЗ и ПУСО	инж. Николай Колев